ITEM 49491

1/10 SCALE R/C 4WD HIGH PERFORMANCE RACING CAR

TA05-IFS R CHASSIS KIT

INBOARD FRONT SUSPENSION
2 BELT DRIVEN 4WD

1/10電動RC4WDレーシングカー
TA05-IFS R シャーシキット

ON-ROAD USE ONLY・オンロード専用

FULL BALL BEARINGS
フルベアリング仕様

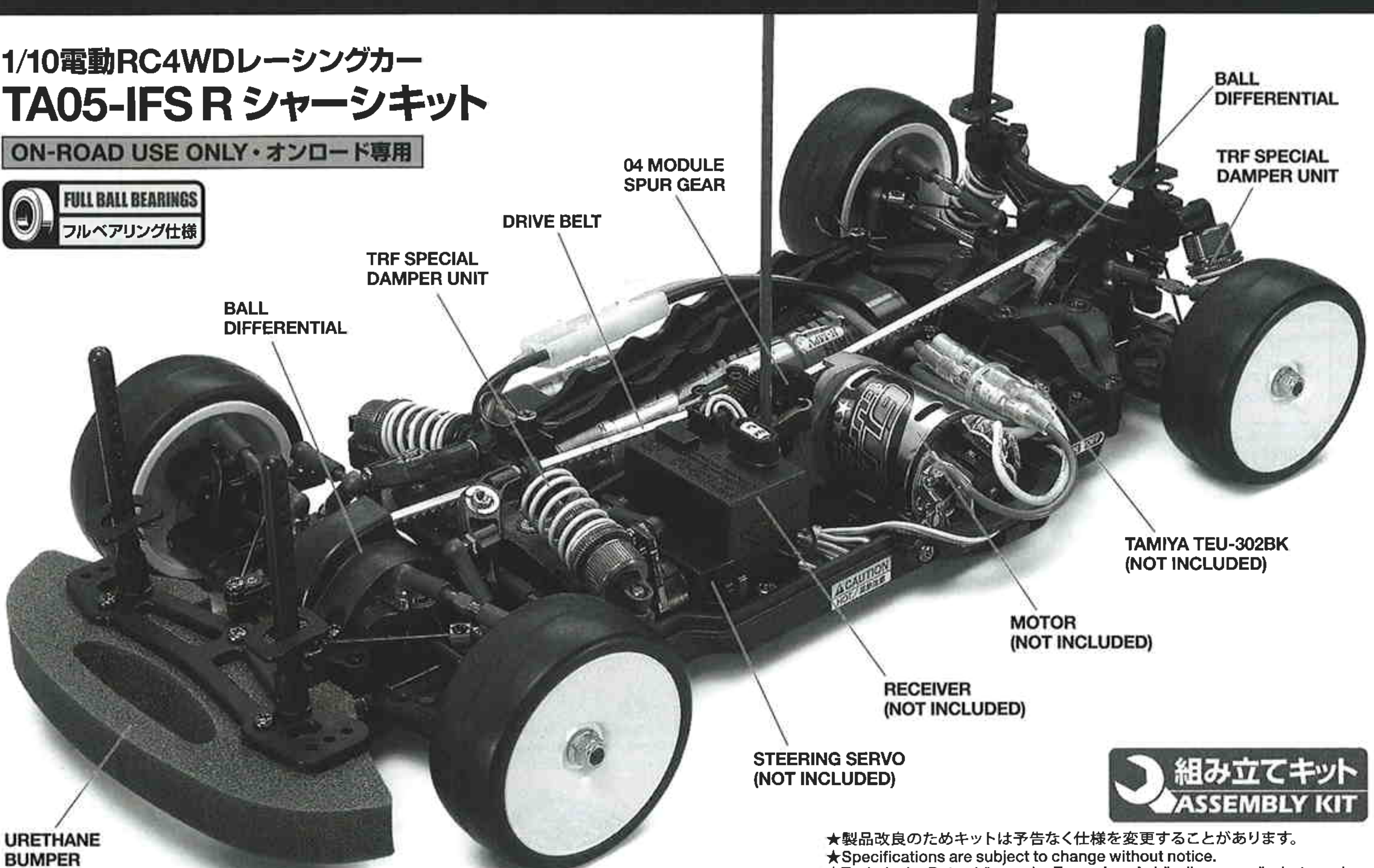

組み立てキット
ASSEMBLY KIT

★製品改良のためキットは予告なく仕様を変更することがあります。
★Specifications are subject to change without notice.
★Technische Daten können im Zuge ohne Ankündigung verändert werden.
★Caractéristiques pouvant être modifiées sans information préalable.

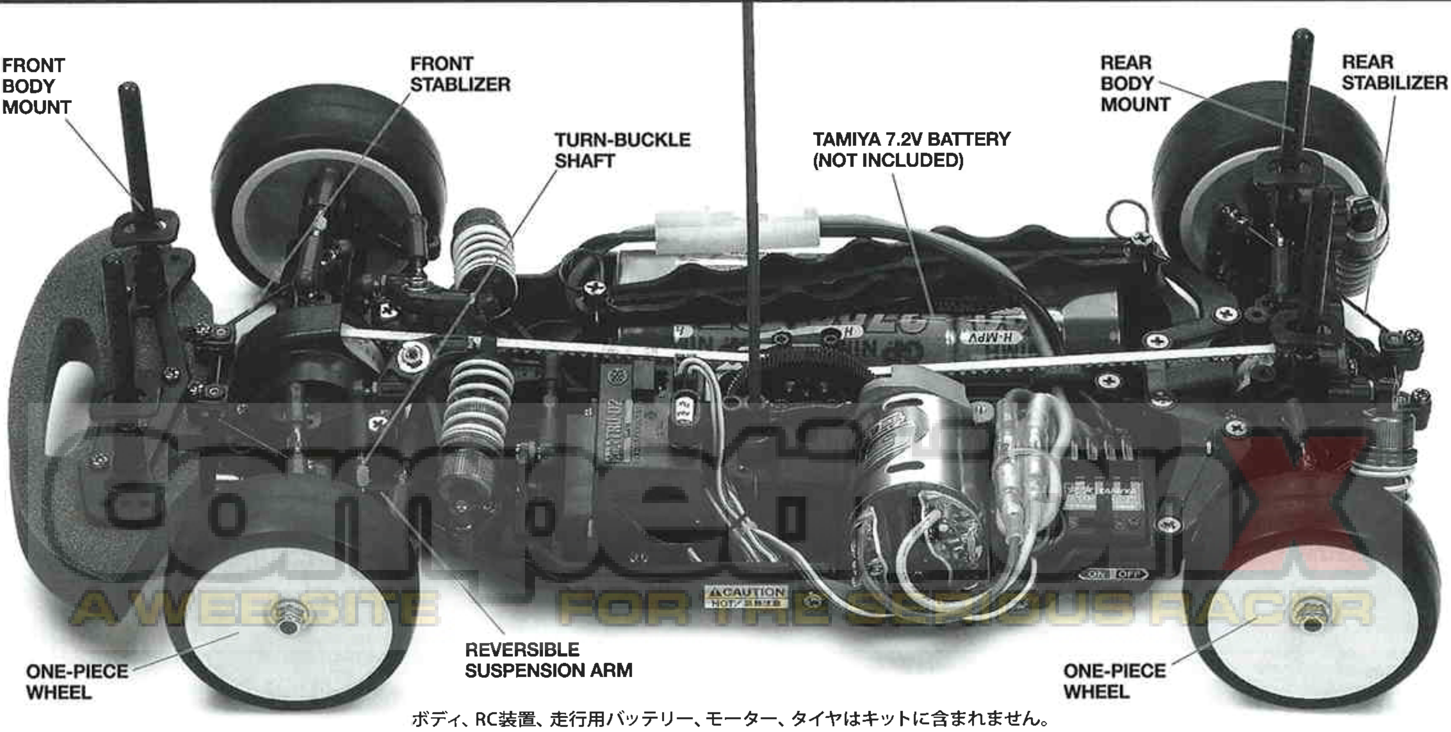

competitionX
A WEB SITE FOR THE SERIOUS RACER

ボディ、RC装置、走行用バッテリー、モーター、タイヤはキットに含まれません。

0408 ©2008 TAMIYA

TA05-IFS R
2 BELT DRIVEN 4WD

●小学生や組み立てになれない方は、模型にくわしい方にお手伝いをお願いしてください。

組み立てる前に用意する物
ITEMS REQUIRED
ERFORDERLICHES ZUBEHÖR
OUTILLAGE NECESSAIRE

《ラジオコントロールメカ》
このRCカーには、ESC（FETアンプ）付き2チャンネルプロポセット（小型受信機、小型ESC（FETアンプ）、標準型サーボのセットがお勧めです。）をご使用ください。他社製品を使用した場合、それによって生じた不具合につきましては保証いたしかねますのでご了承願います。
★取り扱いについては、それぞれの説明書をご覧ください。
《走行用バッテリー・充電器》
このキットはタミヤ・7.2Vバッテリー専用です。専用充電器とともにご用意ください。

《使用できるサーボの大きさ》
Suitable servo size
Grösse der Servos
Dimensions max
des servos

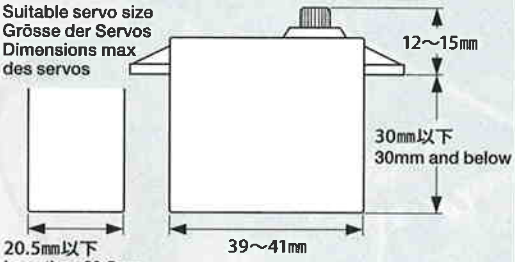

★標準型サーボをお使いください。小型サーボは搭載出来ません。
★Use standard size servo. Small size servo cannot be installed.
★Servos in Standardgröße verwenden. Kleinere Servos können nicht eingebaut werden.
★Utiliser un servo de taille standard. Un mini-servo ne peut pas être installé.

RADIO CONTROL UNIT
Standard 2 channel R/C unit plus electronic speed controller is suggested for this model (combination of small size receiver, electronic speed controller and standard size servo is recommended).
★Read and follow instructions supplied with R/C unit.
POWER SOURCE
This kit is designed to use a Tamiya 7.2V battery. Charge battery according to manual supplied with battery.

FERNSTEUER-EINHEIT
Für dieses Modell wird eine übliche RC-Einheit mit einem elektronischen Fahrregler vorgeschlagen (eine Kombination eines kleinen Empfängers mit elektronischem Fahrregler und Servo in Normalgröße wird empfohlen).
★Lesen und befolgen Sie die der RC-Einheit beiliegende Anleitung.
STOMQUELLE
Für diesen Bausatz benötigt man den Tamiya 7,2V Batterie. Den Akku gemäß Anweisung aufladen.

ENSEMBLE DE RADIOCOMMANDE
Pour piloter ce modèle, nous vous suggérons d'employer un ensemble de radiocommande 2 voies standard avec variateur de vitesse électronique (récepteur et variateur de taille mini et servo de taille standard recommandés).
★Lire et suivre les instructions fournies avec l'ensemble R/C.
ALIMENTATION
Le moteur qui équipe ce modèle peut être alimenté par un pack d'accus Tamiya 7,2V. Charger le pack selon les indications du manuel du pack et du chargeur.

タミヤ・エクスペックGT-Iプロポ / ESC（FETアンプ）付き
Tamiya EXPEC GT-I 2-channel R/C system
Tamiya EXPEC GT-I 2-Kanal R/C System
Ensemble R/C Tamiya EXPEC GT-I 2 voies
（※ESCはエレクトロニック スピード コントローラーの略です。）

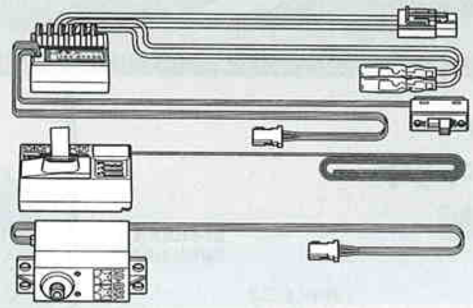

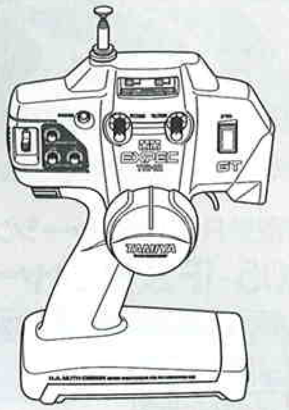

★小型サイズのESC、受信機をお勧めします。
★Small size ESC and receiver are recommended.
★Fahrregler und Empfänger kleiner Größe werden empfohlen.
★Récepteur et variateur électronique de petite taille recommandés.

ESC（FETアンプ）付き2チャンネルプロポ
2-channel R/C unit with electronic speed controller
2-Kanal RC-Einheit mit elektronischem Fahrregler
Ensemble R/C 2 voies avec variateur électronique

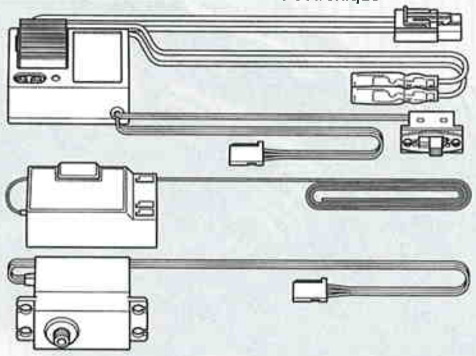

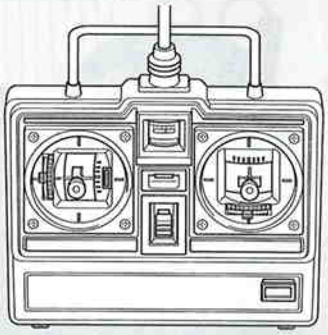

タミヤ7.2Vバッテリーと充電器
Tamiya 7.2V battery and compatible charger
Tamiya 7,2V Batterie und Geeignetes Ladegerät
Batterie Tamiya 7,2V et chargeur compatible

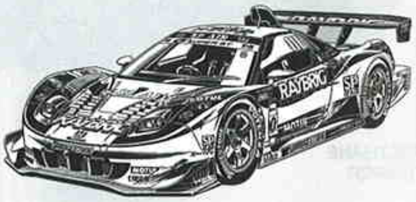

《その他に》
04モジュールピニオンギヤ、モーター、タイヤ、モールドインナーなどを別にお求めください。
AVAILABLE SEPARATELY
This kit does not include tires, tire inserts, motor and pinion gear (0.4 module).
SEPARAT ERHÄLTLICH
Dieser Baukasten enthält keinen Reifen, Schaumgummi-Reifeneinlagen, Motor und Ritzel (0,4 Module).
DISPONIBLE SEPAREMENT
Ce kit n'inclut pas le pneu, l'inserts de pneu, le moteur et le pignon (0,4 module).

《走行用ボディ》
キットにはボディは含まれていません。
電動カー（TA03,04,05,TL01,TB01,02,TT01）用ボディパーツセットを別にお買い求めください。
BODY SHELL
Body shell is not included in kit. Purchase separately sold Tamiya 1/10 scale R/C polycarbonate body parts set (TA03, 04, 05, TL01, TB01, 02, TT01).
KAROSSERIE
Dieser Baukasten enthält keine Karosserie. Tamiya Lexan Karosserieset Maßstab 1/10 separat erhältlich (TA03, 04, 05, TL01, TB01, 02, TT01).
CARROSSERIE
Ce kit n'inclut pas la carrosserie. Se procurer séparément une carrosserie polycarbonate érhelle 1:10 TAMIYA (TA03, 04, 05, TL01, TB01, 02, TT01).

《用意する工具》
TOOLS RECOMMENDED
BENÖTIGTE WERKZEUGE
OUTILLAGE

＋ドライバー（大）
＋ Screwdriver (large)
＋ Schraubenzieher (groß)
Tournevis ＋ (grand)

ニッパー
Side cutters
Seitenschneider
Pinces coupantes

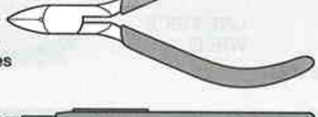

クラフトナイフ
Modeling knife
Modellbaumesser
Couteau de modéliste

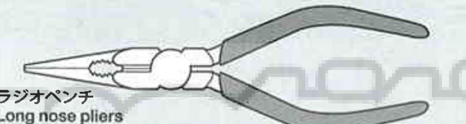

ラジオペンチ
Long nose pliers
Flachzange
Pinces à becs longs

はさみ
Scissors
Schere
Ciseaux

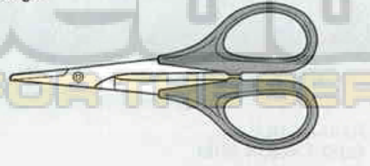

ヤスリ
File
Feile
Lime

ピンセット
Tweezers
Pinzette
Précelles

瞬間接着剤（タイヤ用）
Instant cement
Sekundenkleber
Colle rapide

ネジ止め剤（中強度）
Liquid thread lock (mid strength)
Schrauben-Sicherungs-Flüssigkeit (mittlere Haftkraft)
Liquide frein-filet (accroche moyenne)

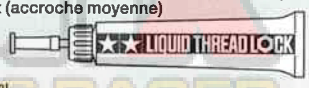

合成ゴム系接着剤
Synthetic rubber cement
SynthetischenKleber
Colle Cyanolite

★この他に、ウエス、ノギス、Eリングセッターがあると便利です。
★A soft cloth, caliper, and E-ring tool will also assist in construction.
★Ein weiches Tuch, eine Schieblehre und ein E-Ring-Werkzeug sind beim Zusammenbau hilfreich.
★Un tissu doux, un pied à coulisse et un outil à circlips peuvent être utiles pour le montage.

A WEB SITE FOR THE SERIOUS RACER

●組み立てる前に説明図を必ずお読みください。また、保護者の方もお読みください。

●小学生やうまく組み立てられない方は、保護者の方やRCカーにくわしい方にお手伝いをお願いしてください。

●色を塗る時や、接着剤を使う場合は必ず窓を開けて換気に注意してください。

●小さなお子様のいる場所での工作はおやめください。小さな部品やビニール袋を口に入れたりする危険があります。

●工具で固い物を切らないでください。刃が折れるなどの危険があります。

●組み立てる時はまわりに注意してください。また、工具を振り回すようなことはやめてください。

⚠ CAUTION

●Read carefully and fully understand the instructions before commencing assembly. A supervising adult should also read the instructions if a child assembles the model.
●When assembling this kit, tools including knives are used. Extra care should be taken to avoid personal injury.
●Read and follow the instructions supplied with paints and/or cement, if used (not included in kit).
●Keep out of reach of small children. Children must not be allowed to put any parts in their mouths, or pull vinyl bag over their heads.

⚠ VORSICHT

●Bevor Sie mit dem Zusammenbau beginnen, sollten Sie alle Anweisungen gelesen und verstanden haben. Falls ein Kind das Modell zusammenbaut, sollte ein beaufsichtigender Erwachsener die Bauanleitung ebenfalls gelesen haben.
●Beim Zusammenbau dieses Bausatzes werden Werkzeuge einschließlich Messer verwendet. Zur Vermeidung von Verletzungen ist besondere Vorsicht angebracht.
●Wenn Sie Farben und/oder Kleber verwenden (nicht im Bausatz enthalten), beachten und befolgen Sie die dort beiliegenden Anweisungen.
●Bausatz von kleinen Kindern fernhalten. Verhüten Sie, daß Kinder irgendwelche Bauteile in den Mund nehmen oder Plastiktüten über den Kopf ziehen.

⚠ PRECAUTIONS

●Bien lire et assimiler les instructions avant de commencer l'assemblage. La construction du modèle par un enfant doit s'effectuer sous la surveillance d'un adulte.
●L'assemblage de ce kit requiert de l'outillage, en particulier des couteaux de modélisme. Manier les outils avec précaution pour éviter toute blessure.
●Lire et suivre les instructions d'utilisation des peintures et ou de la colle, si utilisées (non incluses dans le kit).
●Garder hors de portée des enfants en bas âge. Ne pas laisser les enfants mettre en bouche ou sucer les pièces, ou passer un sachet vinyl sur la tête.

《タミヤ・エクスペックGT-Iプロポ / ESC (FETアンプ) 付き》
TAMIYA EXPEC GT-I 2-CHANNEL R/C SYSTEM (WITH ELECTRONIC SPEED CONTROLLER)

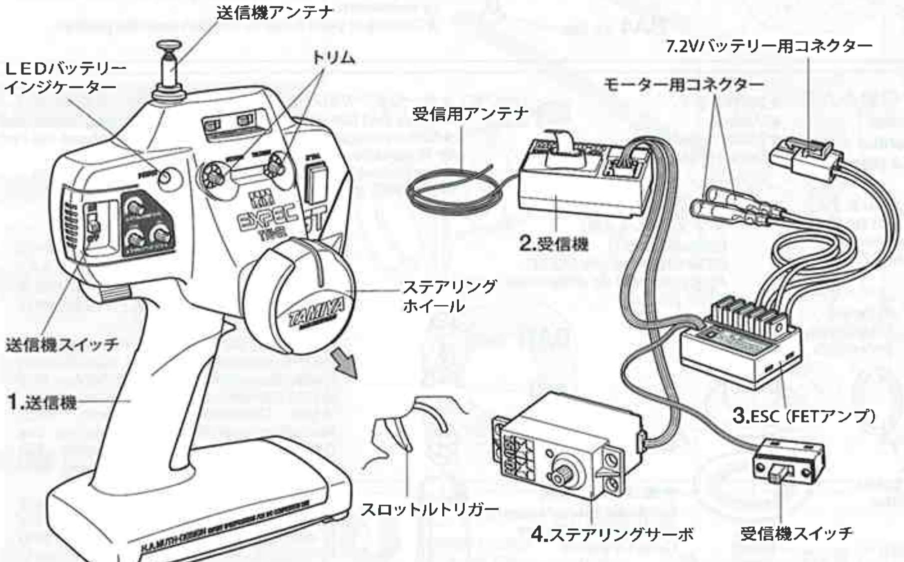

《スティックタイプ送信機》STICK TYPE TRANSMITTER

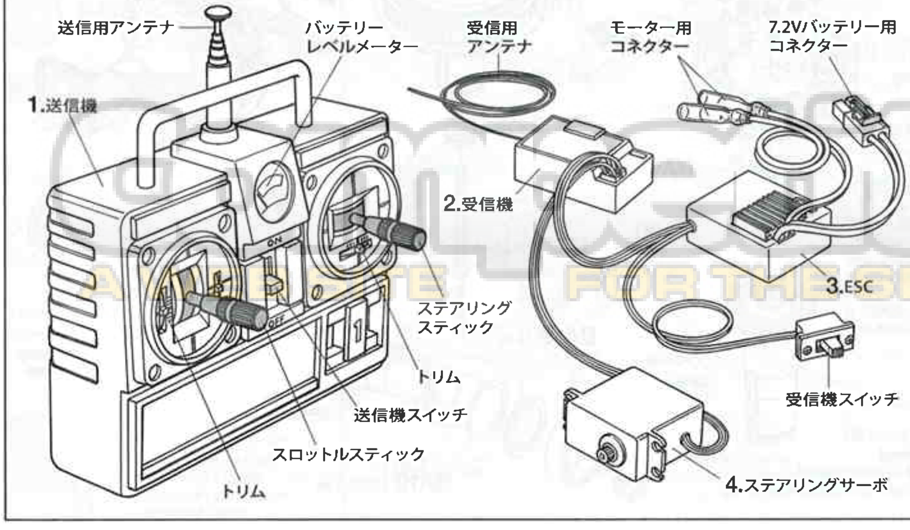

《2チャンネルプロポの名称》

1. ●送信機＝コントロールボックスとなるもので、ステアリング、スロットルの操作を電波信号に変えて発信します。
●ステアリングホイール、スロットルトリガー＝ステアリングホイールでステアリングサーボを、スロットルトリガーでESC (FETアンプ) をコントロールします。
2. ●受信機＝送信機からの電波を受け、それをESC (FETアンプ) やサーボにつたえます。
3. ●ESC (FETアンプ) ＝受信機が受けた電波信号を電気的な信号に変え、車のスピードをコントロールします。
4. ●ステアリングサーボ＝受信機が受けた電波信号を機械的な動きに変え、ハンドルを切ります。

COMPOSITION OF 2 CHANNEL R/C UNIT

1. ●Transmitter: Serves as control box. Steering wheel/stick and throttle trigger/stick movements are transformed into radio signals which are transmitted through the antenna.
●Wheel & Trigger: Moves servos, which steer car and adjust throttle.
2. ●Receiver: Accepts signals from the transmitter and converts them into pulses that operate the model's servo and speed controller.
3. ●Electronic speed controller: Accepts signals received from the receiver and controls the current going to the motor.
4. ●Steering servo: Transforms signals received from the receiver into mechanical movements.

ZUSAMMENSTELLUNG DER 2-KANAL RC-EINHEIT

1. ●Sender: Dient als Steuergerät. Lenkrad/-knüppel- und Gaszuggriff/- knüppelbewegungen werden in Funksignale umgewandelt und über die Antenne ausgesendet.
●Lenkrad und Gaszuggriff: Setzt die Servos in Bewegung, welche das Auto lenken und Gas geben.
2. ●Empfänger: Der Empfänger nimmt die Signale des Senders auf und wandelt sie in Steuerimpulse für das Lenkservo und den Fahrregler um.
3. ●Elektronischer Fahrregler: Erhält Steuersignale vom Empfänger und regelt den zum Motor fließenden Strom.
4. ●Lenkservo: Wandelt die vom Empfänger kommenden Lenksignale in mechanische Bewegung um.

COMPOSITION D'UN ENSEMBLE R/C 2 VOIES

1. ●Emetteur: sert de boîtier de commande. Les actions sur le manche de direction/volant ou sur le manche de gaz/gâchette sont converties en signaux radio transmis par le biais de l'antenne.
●Volant/Gâchette: permettent de contrôler respectivement la direction et le régime moteur du modèle.
2. ●Récepteur: capte les signaux de l'émetteur, les convertit en impulsions et contrôle les mouvements du(des) servo(s) et le variateur électronique de vitesse.
3. ●Variateur électronique de vitesse: reçoit un signal du récepteur et régule la quantité de courant alimentant le moteur.
4. ●Servo de direction: convertit les signaux émanant du récepteur en mouvements mécaniques.

★お買い求めの際、また組み立ての前には必ず内容をお確かめください。万一不良部品、不足部品などありました場合には、お買い求めの販売店にご相談ください。
★小さなビス、ナット類が多く、よく似た形の部品もあります。図をよく見てゆっくり確実に組んでください。金具部品は少し多めに入っています。予備として使ってください。
このマークはアンチウェアグリスを塗る部分に指示しました。必ず、グリスアップして、組みこんでください。

★Study the instructions thoroughly before assembly.
★There are many small screws, nuts and similar parts. Assemble them carefully referring to the drawings. To prevent trouble and finish the model with good performance, it is necessary to assemble each step exactly as shown.
Apply grease to the places shown by this mark. Apply grease first, then assemble.

★Vor Baubeginn die Bauanleitung genau durchlesen.
★Viele kleine Schrauben und Muttern etc. müssen genau der Anleitung nach eingebaut werden. Exaktes Bauen bringt ein gutes Modell mit bester Leistung.
Stellen mit diesem Zeichen erst fetten, dann zusammenbauen.

★Assimilez les instructions parfaitement avant l'assemblage.
★Il y a beaucoup de petites vis, d'écrous et de pièces similaires. Les assembler soigneusement en se référant aux dessins. Pour éviter les erreurs suivre les stades du montage dans l'ordre indiqué.
Graisser les endroits indiqués par ce symbole. Graisser d'abord, assembler ensuite.

A ❶～❺

袋詰Aを使用します
BAG A / BEUTEL A / SACHET A

❶

- **BA2** ×1 — 3×23㎜皿ビス / Screw / Schraube / Vis
- **BA3** ×2 — 3×10㎜皿ビス / Screw / Schraube / Vis
- **BA4** ×1 — 3×8㎜皿ビス / Screw / Schraube / Vis
- **BA8** ×2 — 3×12㎜ホロービス / Screw / Schraube / Vis
- **BA18** ×2 — ステアリングポスト / Steering post / Lagerzapfen der Lenkung / Colonnette de direction

❶ モーターマウントの取り付け

Attaching motor mount
Motor-Lager-Einbau
Fixation du support-moteur

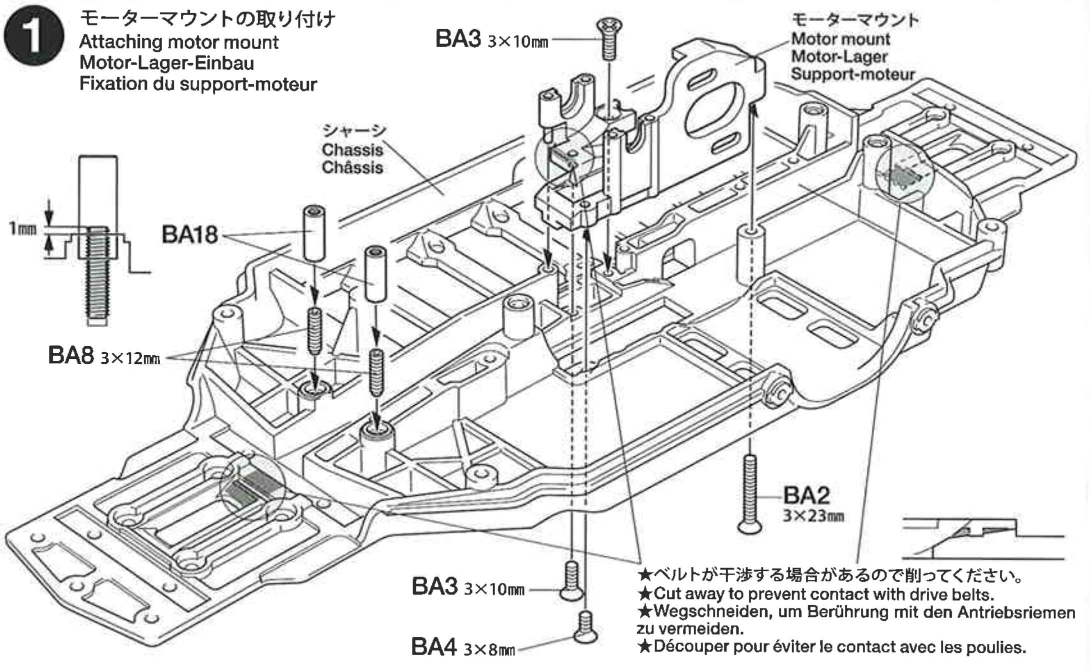

★ベルトが干渉する場合があるので削ってください。
★Cut away to prevent contact with drive belts.
★Wegschneiden, um Berührung mit den Antriebsriemen zu vermeiden.
★Découper pour éviter le contact avec les poulies.

❷

- **BA7** ×2 — 2×25㎜キャップスクリュー / Cap screw / Zylinderkopfschraube / Vis à tête cylindrique
- **BA11** ×2 — 2㎜ロックナット / Lock nut / Sicherungsmutter / Ecrou nylstop
- **BA13** ×4 — 1510ベアリング / Ball bearing / Kugellager / Roulement à billes
- **BA14** ×4 — 850ベアリング / Ball bearing / Kugellager / Roulement à billes
- **BA16** ×2 — 620スラストベアリング / Ball thrust bearing / Druckkugellager / Butée à billes
- **BA19** ×8 — 10×0.1㎜シム / Shim / Scheibe / Cale
- **BA22** ×2 — デフスプリング / Diff spring / Differentialfeder / Ressort de diff
- **BA23** ×24 — 3㎜スチールボール / Ball / Kugel / Bille
- **BA30** ×4 — デフプレート / Diff plate / Differentialplatte / Plaquette de diff

❷ ボールデフの組み立て

Ball differential
Kugeldifferential
Différentiel à billes

★2個作ります。
★Make 2.
★2 Satz anfertigen.
★Faire 2 jeux.

★ボールデフの組み立てにはボールデフグリスを使用します。
★Apply Ball Diff Grease to the differential during assembly.
★Differentialgetriebe während des Zusammenbaus mit Fett für Kugeldifferential einschmieren.
★Appliquer de la Graisse pour différentiel à billes sur le différentiel, avant assemblage.

★BA26、BA27から取り外します。
★Remove from BA26 and BA27.
★An BA26 und BA27 entfernen.
★Enlever de BA26 et BA27.

★両側から押し縮めます。
★Squeeze both sides.
★An beiden Seiten drücken.
★Presser des deux côtés.

★BA30は合成ゴム系接着剤でBA26、BA27に接着します。
★Secure BA30 to BA26, BA27 using synthetic rubber cement.
★BA30 und BA26, BA27 mit Kleber für synthetischen Gummi einkleben.
★Fixer BA30 au BA26, BA27 à l'aide de colle pour caoutchouc synthétique.

★デフジョイント(長、短)を固定して、ボールデフプーリーがすべらなくなるまでBA7(2×25㎜デフスクリュー)を調整しながらネジ込みます。ネジ込みすぎるとデフの効きが重くなるので注意してください。
★Hold diff joint (long, short) and tighten BA7 to prevent differential from coming loose. Be careful not to overtighten BA7 due to the movement of differential.
★Das Differentialgelenk (lang, kurz) festhalten und BA7 festschrauben des Differentials gegen Lockerwerden. Für Leichtgängigkeit des Differentials BA7 nicht zu fest anziehen.
★Maintenir en place les noix de cardans droite et gauche et serrer BA7 afin d'éviter le desserrage du différentiel. Ne pas trop serrer pour éviter de bloquer le différentiel.

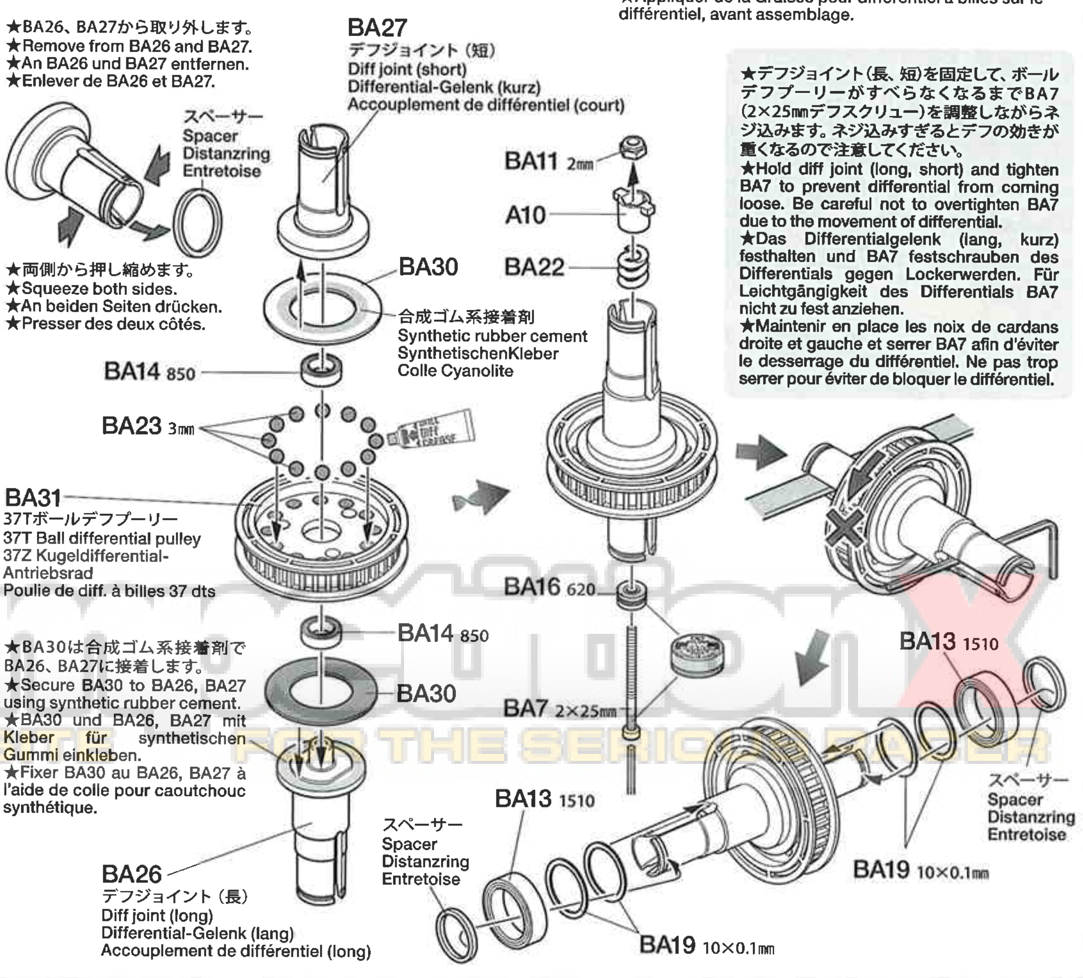

3

BA1 ×12 3×8㎜丸ビス
Screw
Schraube
Vis

《ドライブベルト》
Drive belt
Antriebsriemen
Courroie

★折り曲げたり、ひねったりしないでください。シンナー、オイルをつけないでください。
★Do not crimp or twist. Do not apply any thinner or oil.
★Nicht knicken oder verdrehen. Nicht mit Verdünner oder Öl in Berührung bringen.
★Ne pas plier ou vriller. Ne pas appliquer de diluant ou lubrifiant.

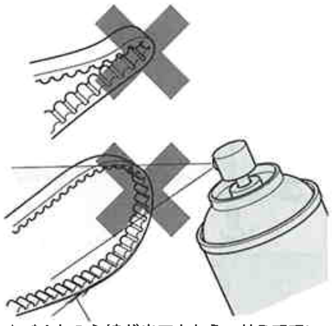

★ベルトの心線が出てきたらハサミでていねいに切り取ってください。また、山がすりへったり、のびてしまったら、新しい物と交換してください。
★If drive belt becomes frayed, cut off excess fiber with scissors. When worn out or overstretched, replace drive belt.
★Falls der Antriebsriemen ausfranst, Überstand mit der Schere abschneiden. Den Antriebsriemen ersetzen, wenn er verschlissen oder überdehnt ist.
★Si la courroie s'effiloche, découper les fibres avec des ciseaux. Si elle est usée ou détendue, la remplacer.

4

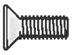

BA4 ×1 3×8㎜皿ビス
Screw
Schraube
Vis

BA5 ×2 3×5㎜フラットビス
Screw
Schraube
Vis

BA9 ×1 3×2.5㎜イモネジ
Grub screw
Madenschraube
Vis pointeau

BA10 ×1 2×9㎜シャフト
Shaft
Achse
Axe

BA12 ×2 5103-12クレセントリング
Crescent ring
Halbmond-Ring
Anneau de retenu en C

BA15 ×2 840ベアリング
Ball bearing
Kugellager
Roulement à billes

BA17 ×1 センターシャフト
Center shaft
Zentralwelle
Axe central

BA20 ×1 4×2.8㎜スペーサー
Spacer
Distanzring
Entretoise

BA24 ×1 プーリーブッシュ
Pulley bushing
Lagerbuchse für Riemenscheiben
Bague de poulie

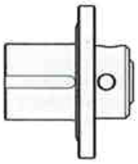

BA25 ×1 スパーギヤホルダー
Spur gear holder
Stirnrad-Halter
Support de pignon intermédiaire

3 ギヤケースの組み立て
Gearboxes
Getriebegehäuse
Carters

★図の位置にA2（凹み印）を取り付けます。
★Attach A2 referring to the diagram below.
★A2 entsprechend untenstehender Abbildung anbringen.
★Fixer A2 en se reportant au tableau ci-dessous.

《リヤ》
Rear
Hinten
Arrière

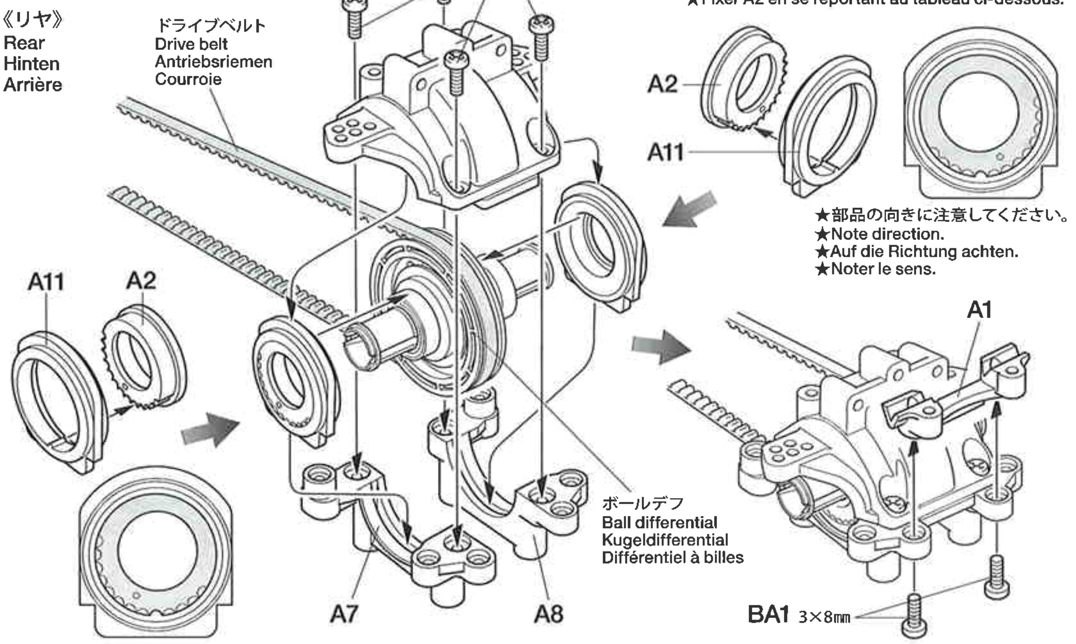

《フロント》
Front
Vorne
Avant

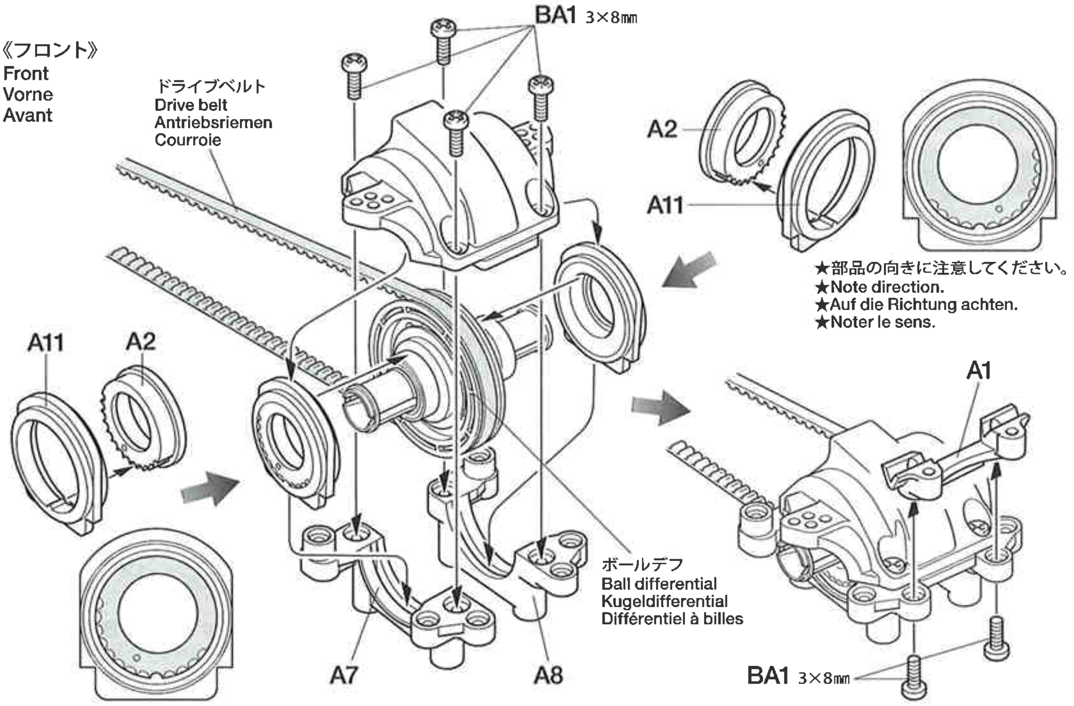

4 センタープーリーの組み立て
Center pulley
Zentrale Riemenscheibe
Poulie centrale

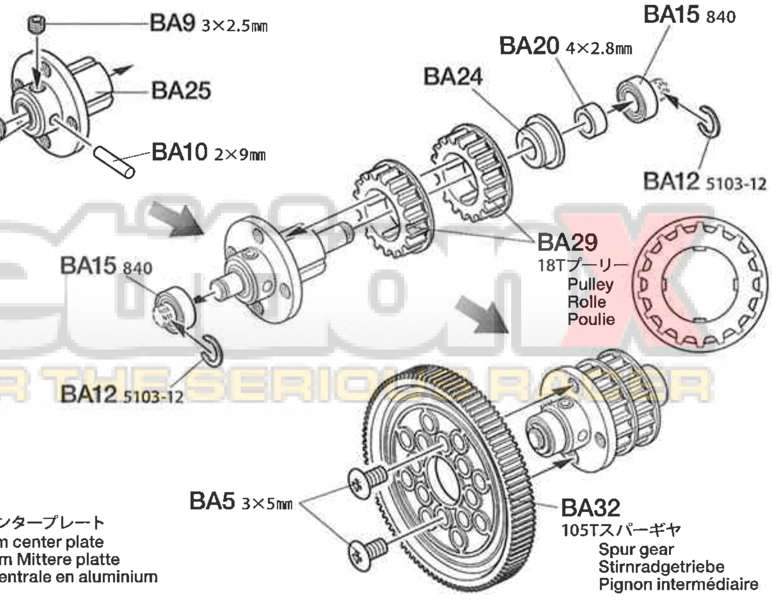

《BA28》

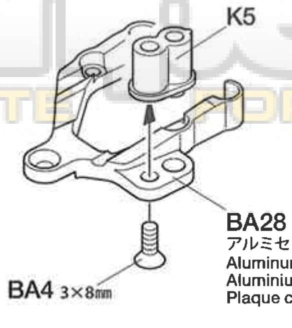

competitionX A WEB SITE FOR THE SERIOUS RACER

5

3×10㎜皿ビス
Screw
Schraube
Vis
BA3 ×1

3×8㎜皿ビス
Screw
Schraube
Vis
BA4 ×8

2.6×6㎜キャップスクリュー
Cap screw
Zylinderkopfschraube
Vis à tête cylindrique
BA6 ×4

BA21 ×1
3×1㎜スペーサー
Spacer
Distanzring
Entretoise

5 ギヤケースの取り付け
Attaching gearboxes
Getriebegehäuse-Einbau
Fixation des carters

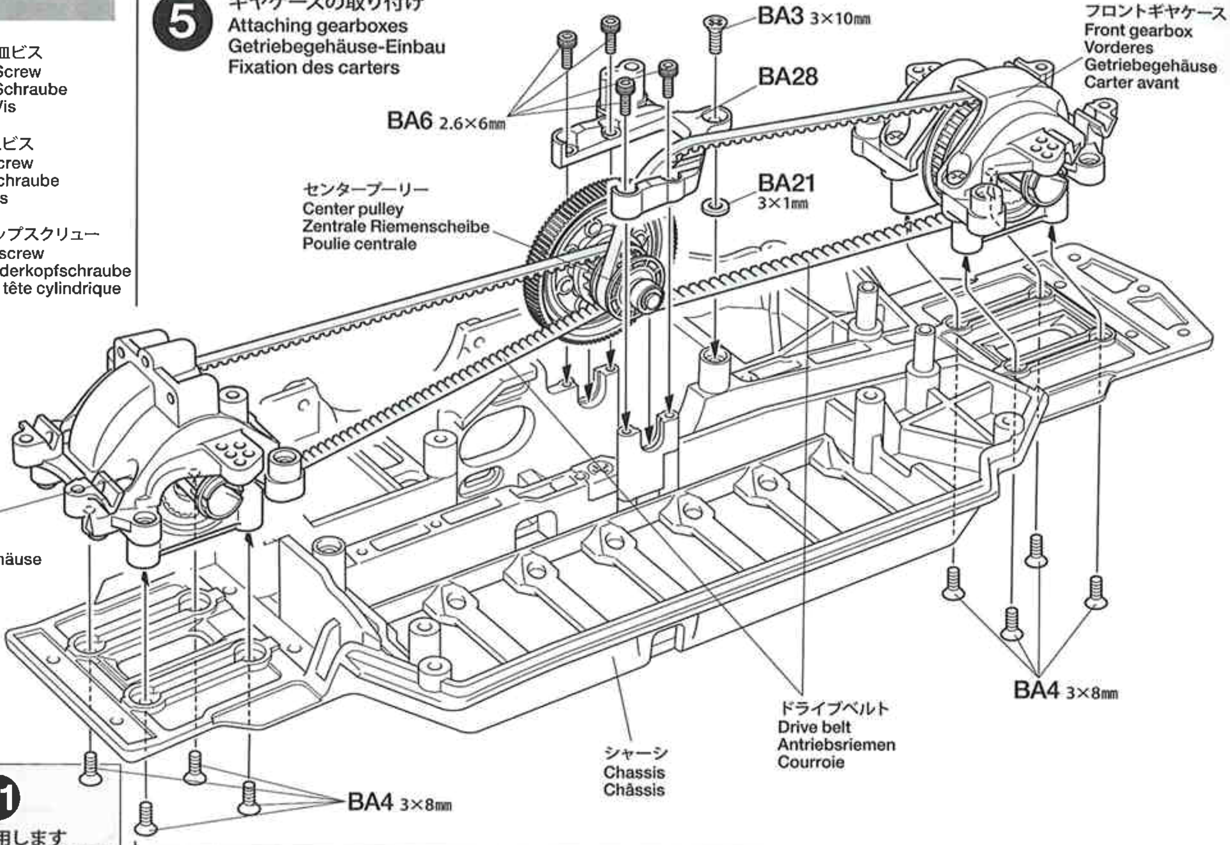

B

6 ~ 21
袋詰Bを使用します
BAG B / BEUTEL B / SACHET B

6

3×10㎜皿ビス
Screw
Schraube
Vis
BA3 ×2

3×10㎜ホロービス
Screw
Schraube
Vis
BB2 ×2

3×3㎜スペーサー
Spacer
Distanzring
Entretoise
BB5 ×2

5㎜ピローボールナット
Ball connector nut
Kugelkopf-Mutter
Ecrou-connecteur à rotule
BB14 ×2

6 リヤサスマウントの取り付け
Attaching rear suspension mount
Befestigung der hinteren Aufhängungshalterung
Fixation du support de suspension arrière

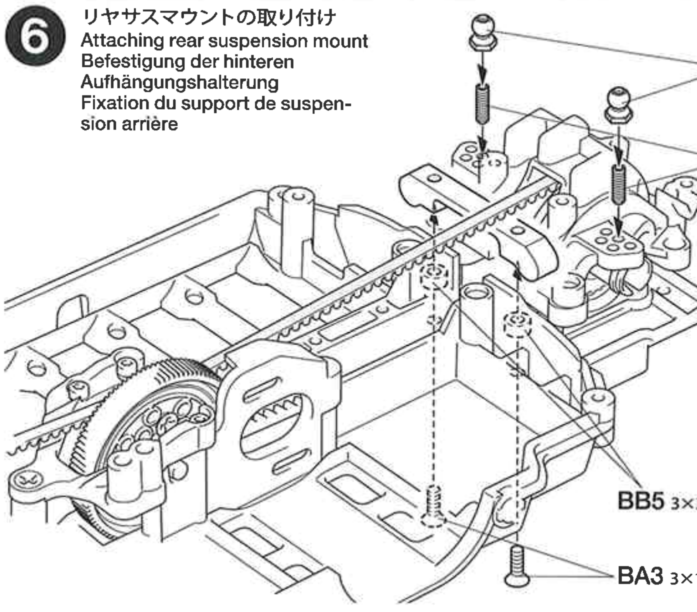

BB28
サスマウント 1XB
Suspension mount 1XB
Aufhängungs-Befestigung 1XB
Support de suspension 1XB

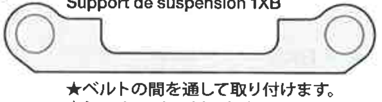

★ベルトの間を通して取り付けます。
★Attach under drive belt.
★Unterhalb des Antriebsriemens befestigen.
★Fixer sous la courroie.

7

3×2.5㎜イモネジ
Grub screw
Madenschraube
Vis pointeau
BA9 ×2

5㎜ピローボール
Ball connector
Kugelkopf
Connecteur à rotule
BB13 ×2

1.6×4㎜キャップスクリュー
Cap screw
Zylinderkopfschraube
Vis à tête cylindrique
BB22 ×2

1050ベアリング
Ball bearing
Kugellager
Roulement à billes
BB23 ×4

2×10㎜シャフト
Shaft
Achse
Axe
BB33 ×2

2×9.8㎜シャフト
Shaft
Achse
Axe
BB34 ×2

クロススパイダー
Cross joint
Kreuzzapfen
Joint croisé
BB42 ×2

ホイールハブ
Wheel hub
Radnabe
Moyeu de roue
BB43 ×2

7 リヤアクスルの組み立て
Rear axles
Hinterachsen
Essieux arrière

★2個作ります。
★Make 2.
★2 Satz anfertigen.
★Faire 2 jeux.

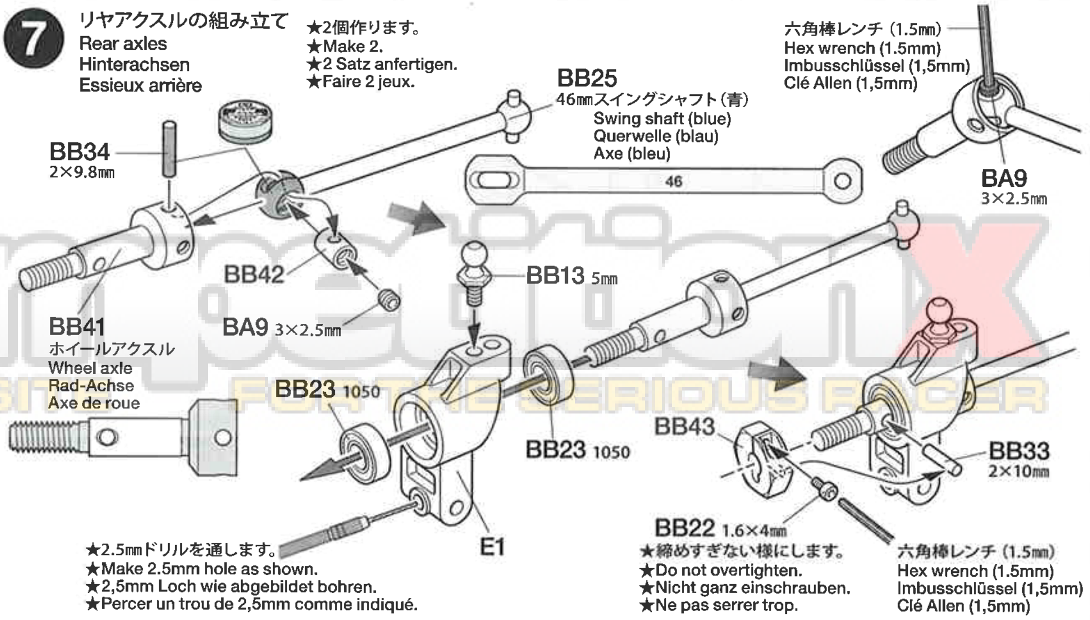

★2.5㎜ドリルを通します。
★Make 2.5mm hole as shown.
★2,5mm Loch wie abgebildet bohren.
★Percer un trou de 2,5mm comme indiqué.

★締めすぎない様にします。
★Do not overtighten.
★Nicht ganz einschrauben.
★Ne pas serrer trop.

competitionX
A WEB SITE FOR THE SERIOUS RACER

8

BB2 ×2 — 3×10㎜ホロービス / Screw / Schraube / Vis

BB5 ×4 — 3×3㎜スペーサー / Spacer / Distanzring / Entretoise

BB6 ×2 — 3×2.5㎜スペーサー / Spacer / Distanzring / Entretoise

BB13 ×4 — 5㎜ピローボール / Ball connector / Kugelkopf / Connecteur à rotule

BB19 ×2 — 3×49.7㎜シャフト / Shaft / Achse / Axe

BB40 ×4 — サスボール / Suspension ball / Aufhängungs-Kugel / Rotule de suspension

★3㎜の穴を半分まであけます。
★Widen hole with 3mm drill as shown. Do not drill through other side.
★Loch mit einem 3mm Bohrer wie abgebildet aufbohren. Nicht ganz durchbohren.
★Elargir le trou avec un foret de 3mm uniquement sur sa motilé supérieure.

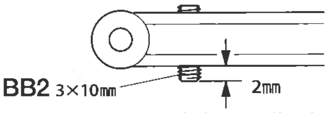

★BB2（3×10㎜ホロービス）を図の位置までネジ込んでおいてください。
★Screw in as shown (BB2).
★Wie abgebildet zusammenschrauben (BB2).
★Visser comme montré (BB2).

8 リヤアームの組み立て
Rear arms
Hintere Lenker
Triangles arrière

★サスアームはリバーシブルタイプです。BB13（5㎜ピローボール）の取り付け位置に注意してください。
★Reversible suspension arms included. Check the positions of BB13 (5mm ball connector) carefully.
★Umdrehbare Aufhängungslenker sind enthalten. Die Stellung von BB13 (5mm Kugelkopf) sorgfältig prüfen.
★Des bras de suspension réversibles sont inclus. Bien vérifier les positions de BB13 (rotules 5mm).

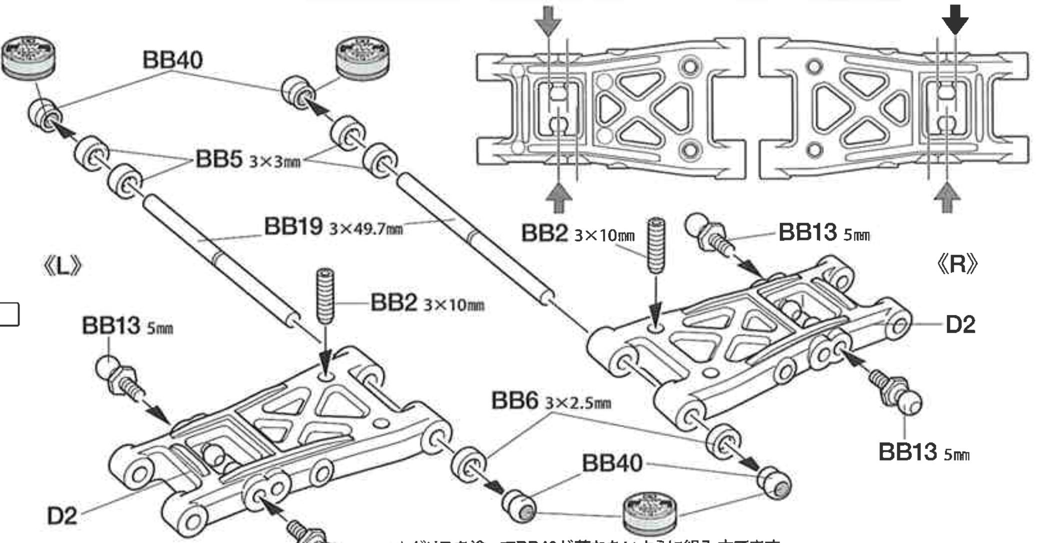

★グリスを塗ってBB40が落ちないように組み立てます。
★Apply grease to BB40 and make sure not to lose them during assembly.
★Aus BB40 Fett auftragen und darauf achten, dass beim Zusammenbau nichts herunterfällt.
★Appliquer de la graisse sur BB40. Attention à ne pas les égarer durant l'assemblage.

9

BA4 ×2 — 3×8㎜皿ビス / Screw / Schraube / Vis

BB30 ×1 — サスマウント 1D / Suspension mount 1D / Aufhängungs-Befestigung 1D / Support de suspension 1D

9 リヤアームの取り付け
Attaching rear arms
Einbau der hinteren Lenker
Fixation des triangles arrière

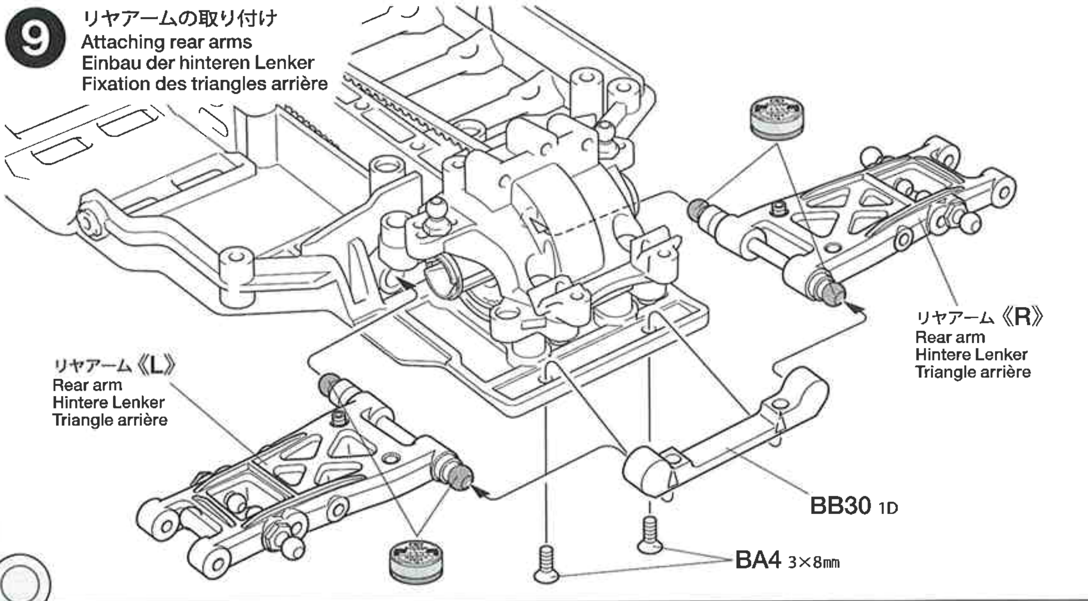

10

BB4 ×2 — 3×3㎜イモネジ / Grub screw / Madenschraube / Vis pointeau

BB10 ×4 — 3×0.5㎜スペーサー / Spacer / Distanzring / Entretoise

BB16 ×2 — 3×32㎜ターンバックルシャフト / Turn-buckle shaft / Spann-Achse / Biellette à pas inversés

BB20 ×2 — 2.6×25㎜シャフト / Shaft / Achse / Axe

BB32 ×4 — 5㎜アジャスター / Adjuster / Einstellstück / Chape à rotule

10 リヤアクスルの取り付け
Attaching rear axles
Hinterachsen-Einbau
Fixation des essieux arrière

★2個作ります。
★Make 2.
★2 Satz anfertigen.
★Faire 2 jeux.

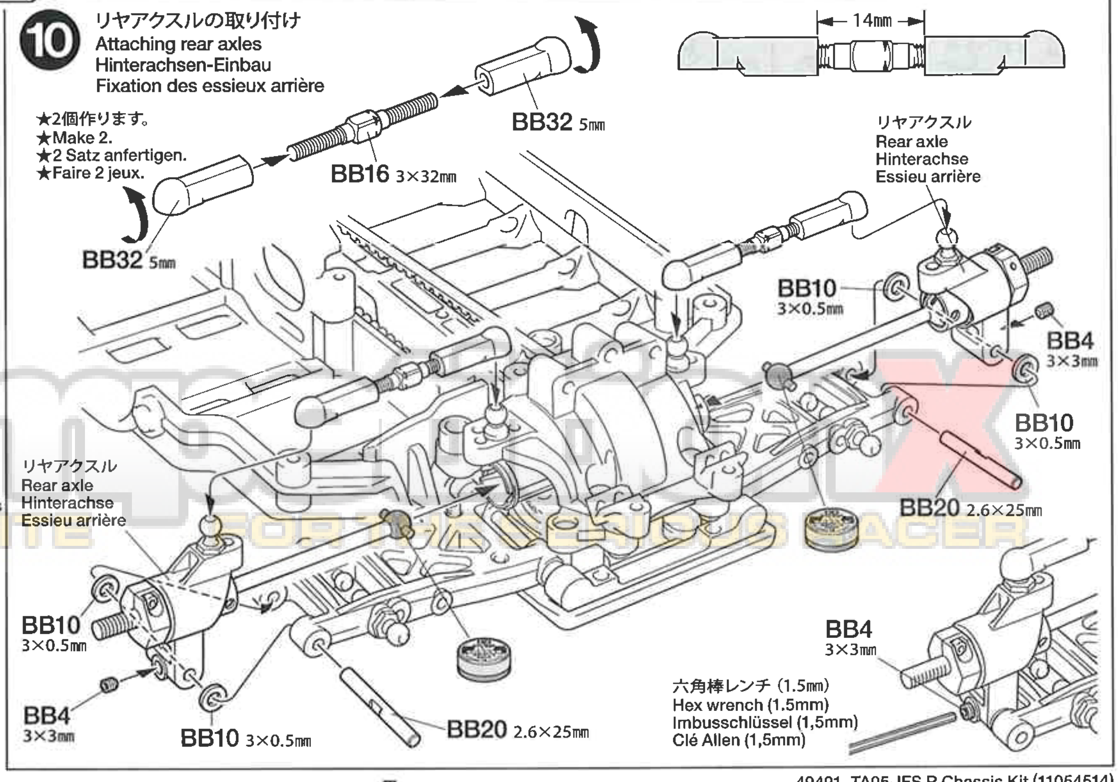

11

BA1 ×3 — 3×8㎜丸ビス
Screw
Schraube
Vis

BA3 ×2 — 3×10㎜皿ビス
Screw
Schraube
Vis

BB1 ×4 — 3×12㎜皿ビス
Screw
Schraube
Vis

12

BA4 ×2 — 3×8㎜皿ビス
Screw
Schraube
Vis

BA8 ×2 — 3×12㎜ホロービス
Screw
Schraube
Vis

BB6 ×2 — 3×2.5㎜スペーサー
Spacer
Distanzring
Entretoise

BB14 ×2 — 5㎜ピローボールナット
Ball connector nut
Kugelkopf-Mutter
Ecrou-connecteur à rotule

BB27 ×1 — ブリッジサスマウント 1A
Bridge suspension mount 1A
Aufhängungsbrücke 1A
Support de suspension 1A

13

BB2 ×2 — 3×10㎜ホロービス
Screw
Schraube
Vis

BB5 ×4 — 3×3㎜スペーサー
Spacer
Distanzring
Entretoise

BB7 ×2 — 3×2㎜スペーサー
Spacer
Distanzring
Entretoise

BB10 ×2 — 3×0.5㎜スペーサー
Spacer
Distanzring
Entretoise

BB13 ×2 — 5㎜ピローボール
Ball connector
Kugelkopf
Connecteur à rotule

BB18 ×2 — 3×10㎜ターンバックルシャフト
Turn-buckle shaft
Spann-Achse
Biellette à pas inversés

BB19 ×2 — 3×49.7㎜シャフト
Shaft
Achse
Axe

BB32 ×2 — 5㎜アジャスター
Adjuster
Einstellstück
Chape à rotule

BB40 ×4 — サスボール
Suspension ball
Aufhängungs-Kugel
Rotule de suspension

BB44 ×2 — 4㎜アジャスター
Adjuster
Einstellstück
Chape à rotule

11 リヤダンパーステーの取り付け

Attaching rear damper stay
Einbau der hinteren Dämpferstrebe
Fixation du support d'amortisseur arrière

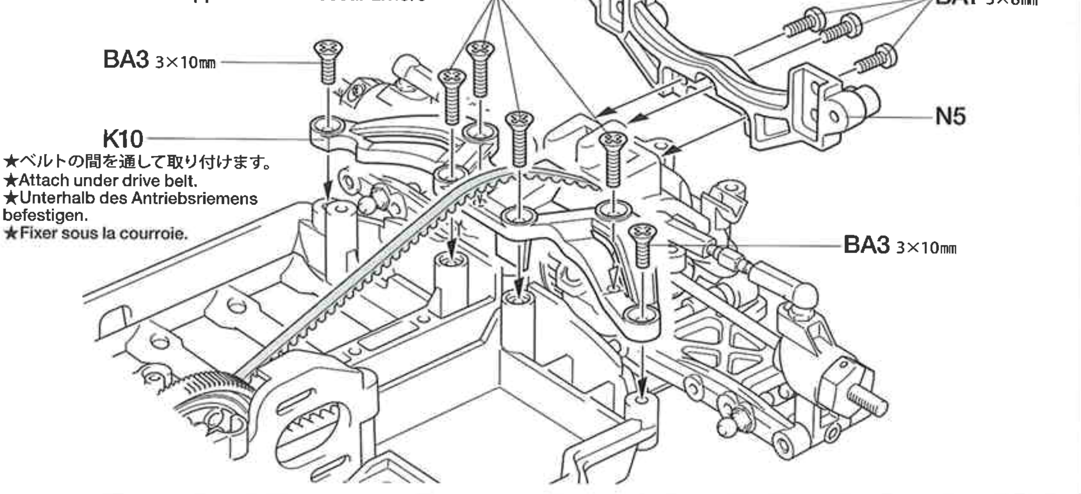

12 フロントサスマウントの取り付け

Attaching front suspension mount
Befestigung der vorderen Aufhängungshalterung
Fixation du support de suspension avant

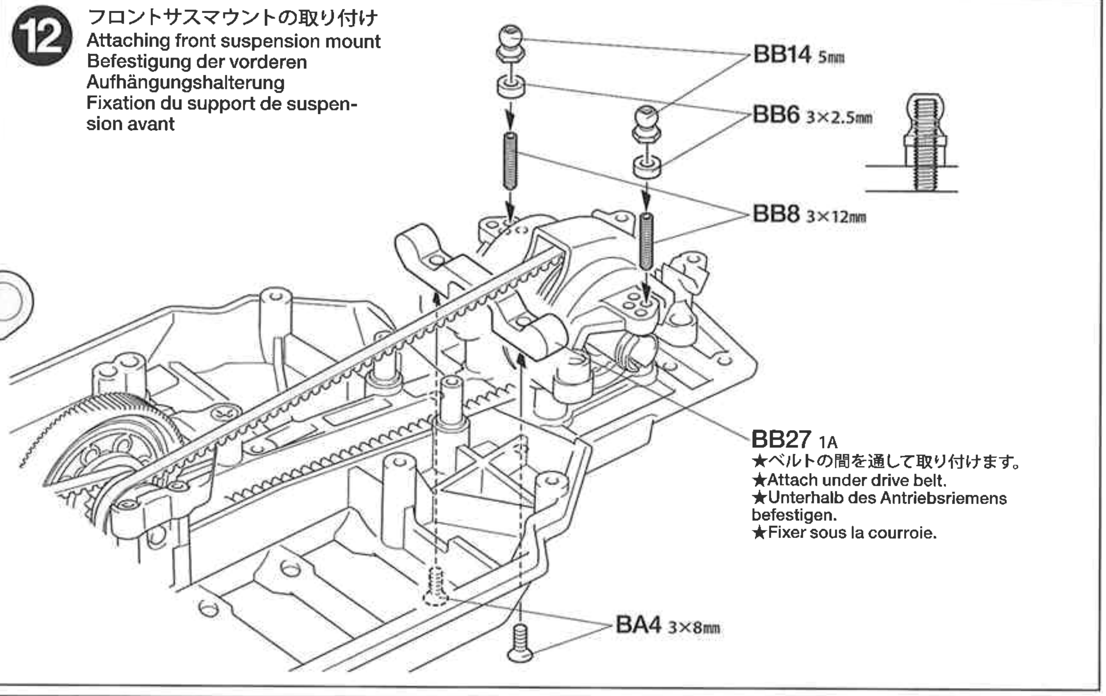

13 フロントアームの組み立て

Front arms
Vordere Lenker
Triangles avant

★サスアームはリバーシブルタイプです。BB13（5㎜ピローボール）の取り付け位置に注意してください。
★Reversible suspension arms included. Check the positions of BB13 (5mm ball connector) carefully.
★Umdrehbare Aufhängungslenker sind enthalten. Die Stellung von BB13 (5mm Kugelkopf) sorgfältig prüfen.
★Des bras de suspension réversibles sont inclus. Bien vérifier les positions de BB13 (rotules 5mm).

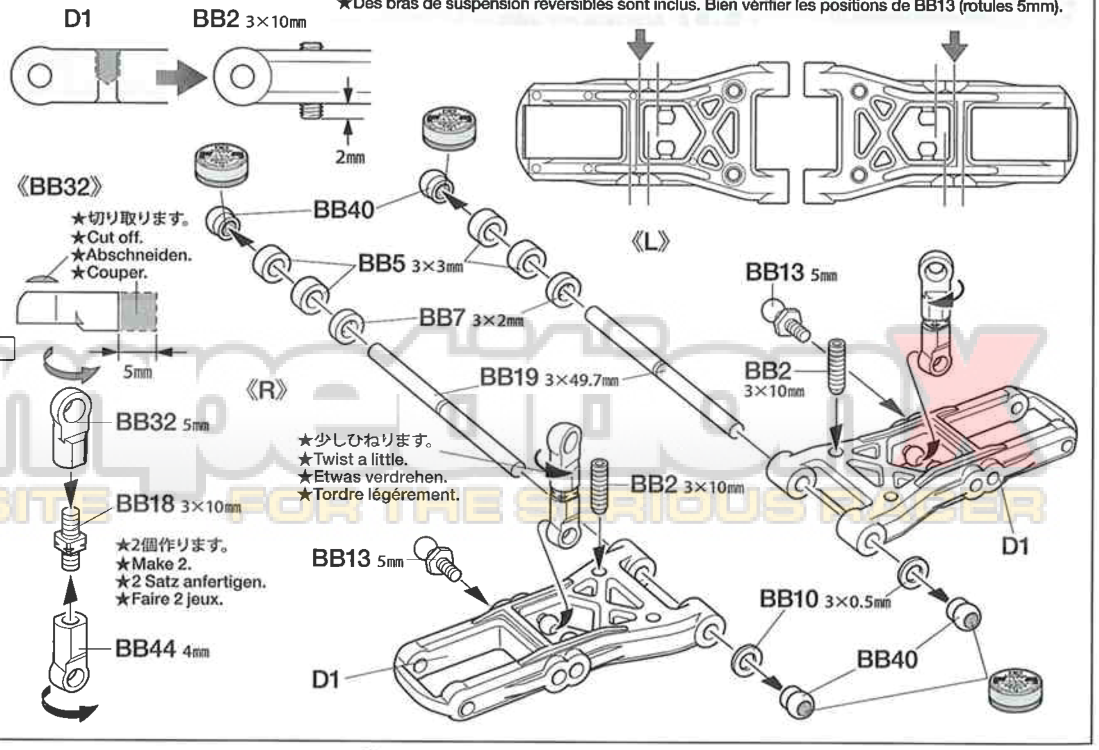

competitionX A WEB SITE FOR THE SERIOUS RACER

14

BA4 ×2 — 3×8㎜皿ビス / Screw / Schraube / Vis

BB29 ×1 — サスマウント 1B / Suspension mount 1B / Aufhängungs-Befestigung 1B / Support de suspension 1B

14 フロントアームの取り付け

Attaching front arms

Einbau der vorderen Lenker

Fixation des triangles avant

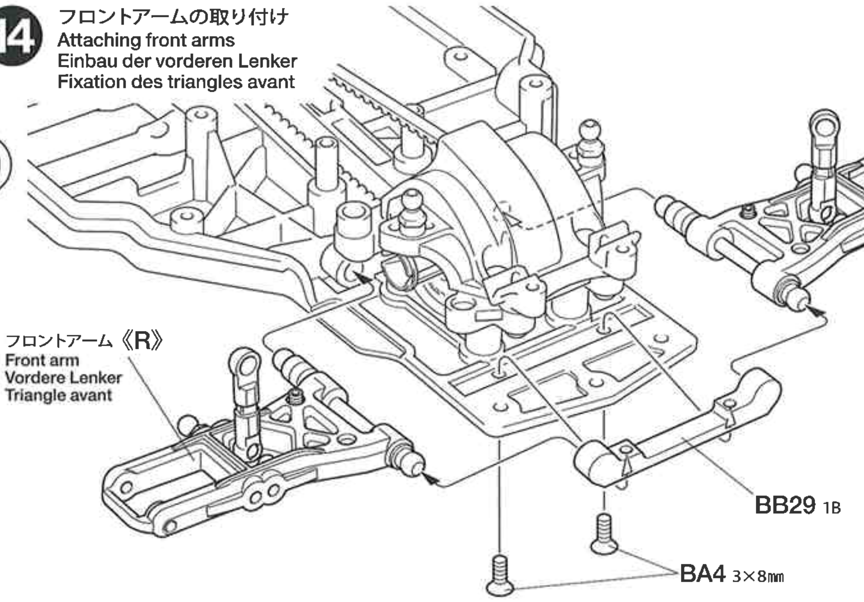

15

BA3 ×2 — 3×10㎜皿ビス / Screw / Schraube / Vis

BA9 ×2 — 3×2.5㎜イモネジ / Grub screw / Madenschraube / Vis pointeau

BB9 ×2 — 3×0.7㎜スペーサー / Spacer / Distanzring / Entretoise

BB12 ×2 — 5×9㎜六角ピローボール / Ball connector / Kugelkopf / Connecteur à rotule

BB13 ×2 — 5㎜ピローボール / Ball connector / Kugelkopf / Connecteur à rotule

BB16 ×2 — 3×32㎜ターンバックルシャフト / Turn-buckle shaft / Spann-Achse / Biellette à pas inversés

BB22 ×2 — 1.6×4㎜キャップスクリュー / Cap screw / Zylinderkopfschraube / Vis à tête cylindrique

BB23 ×4 — 1050ベアリング / Ball bearing / Kugellager / Roulement à billes

BB26 ×2 — 46㎜スイングシャフト(黒) / Swing shaft (black) / Querwelle (schwarz) / Axe (noir)

BB32 ×4 — 5㎜アジャスター / Adjuster / Einstellstück / Chape à rotule

BB33 ×2 — 2×10㎜シャフト / Shaft / Achse / Axe

BB34 ×2 — 2×9.8㎜シャフト / Shaft / Achse / Axe

BB41 ×2 — ホイールアクスル / Wheel axle / Rad-Achse / Axe de roue

BB42 ×2 — クロススパイダー / Cross joint / Kreuzzapfen / Joint croisé

BB43 ×2 — ホイールハブ / Wheel hub / Radnabe / Moyeu de roue

BB45 ×2 — 4.6×4.7㎜フランジパイプ / Flanged tube / Kragenrohr / Tube à flasque

BB46 ×2 — 4.5×3.5㎜フランジパイプ / Flanged tube / Kragenrohr / Tube à flasque

15 フロントアクスルの組み立て

Front axles

Vorderachsen

Essieux avant

★2個作ります。
★Make 2.
★2 Satz anfertigen.
★Faire 2 jeux.

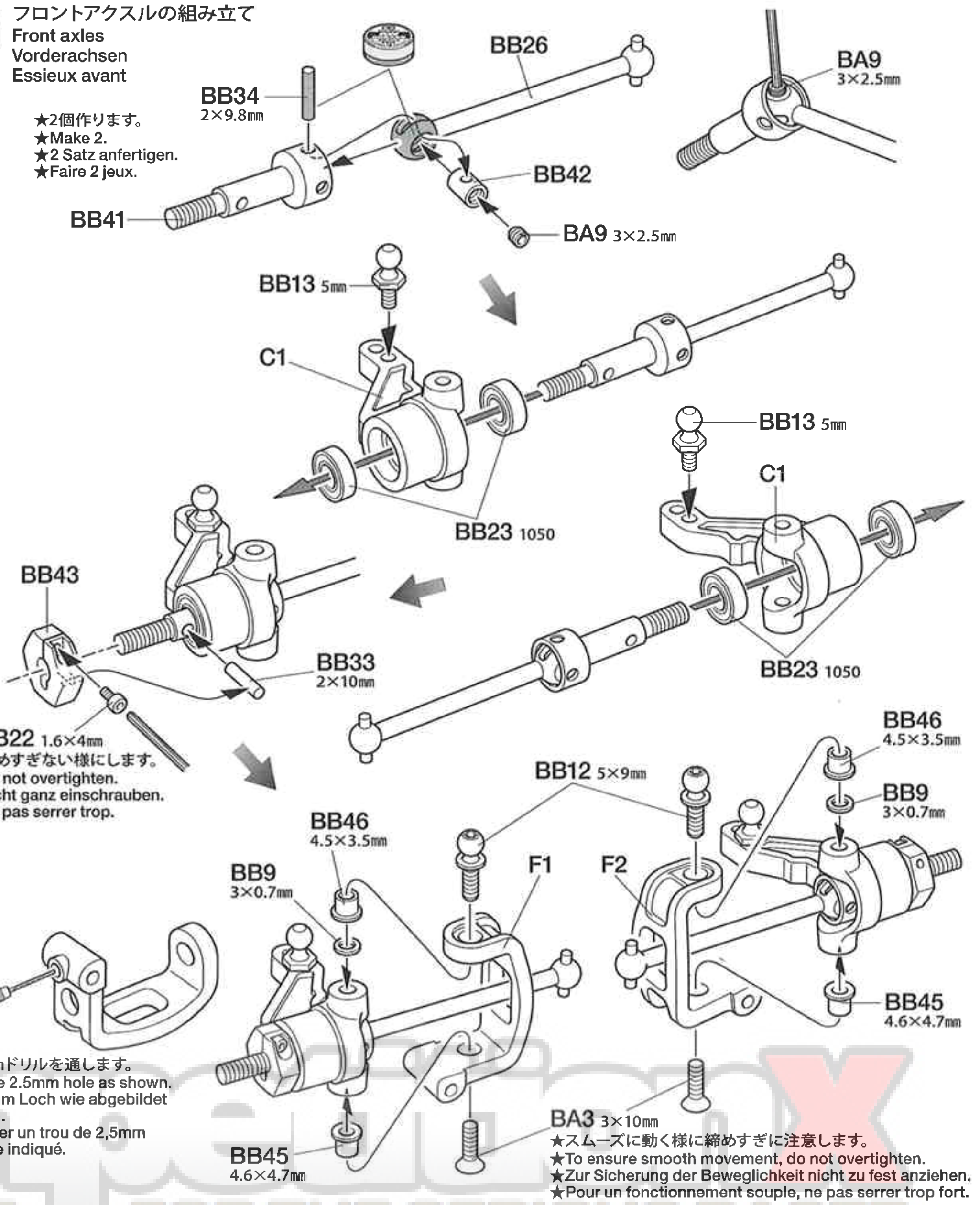

★締めすぎない様にします。
★Do not overtighten.
★Nicht ganz einschrauben.
★Ne pas serrer trop.

★2.5㎜ドリルを通します。
★Make 2.5mm hole as shown.
★2,5mm Loch wie abgebildet bohren.
★Percer un trou de 2,5mm comme indiqué.

★スムーズに動く様に締めすぎに注意します。
★To ensure smooth movement, do not overtighten.
★Zur Sicherung der Beweglichkeit nicht zu fest anziehen.
★Pour un fonctionnement souple, ne pas serrer trop fort.

《フロントアッパーアーム》

Front upper arms

Vorderer, oberer Lenker

Tirant avant

★2個作ります。
★Make 2.
★2 Satz anfertigen.
★Faire 2 jeux.

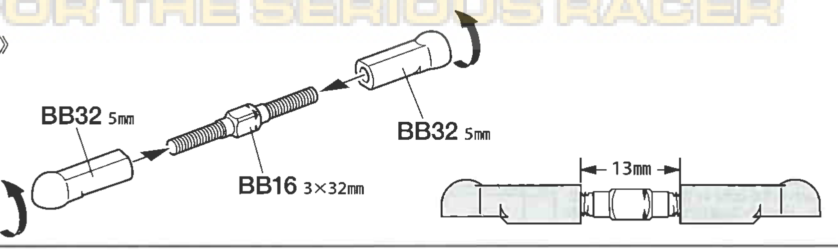

16

3×3㎜イモネジ
BB4 ×2
Grub screw
Madenschraube
Vis pointeau

BB21 ×2 2.6×22㎜シャフト
Shaft
Achse
Axe

3×0.1㎜シム
BB11 ×10
Shim
Scheibe
Cale

★アームのすき間調整に利用してください。
★For arm clearance adjustment.
★Zum Einstellen des Spiels.
★Pour réglage de l'espace de bras.

17

3×8㎜丸ビス
BA1 ×2
Screw
Schraube
Vis

3×8㎜ホロービス
BB3 ×1
Screw
Schraube
Vis

5㎜ピローボール
BB13 ×2
Ball connector
Kugelkopf
Connecteur à rotule

5㎜ピローボールナット（短）
BB15 ×1
Ball connector nut (short)
Kugelkopf-Mutter (kurz)
Ecrou-connecteur à rotule (court)

BB17 ×2 3×23㎜ターンバックルシャフト
Turn-buckle shaft
Spann-Achse
Biellette à pas inversés

850メタル
BB24 ×4
Metal bearing
Metall-Lager
Palier en métal

5㎜アジャスター
BB32 ×4
Adjuster
Einstellstück
Chape à rotule

4.5×3.5㎜フランジパイプ
BB46 ×2
Flanged tube
Kragenrohr
Tube à flasque

18

5㎜ピローボール
BB13 ×6
Ball connector
Kugelkopf
Connecteur à rotule

850メタル
BB24 ×4
Metal bearing
Metall-Lager
Palier en métal

3×9.5㎜段付ビス
BB38 ×2
Step screw
Paßschraube
Vis décolletée

5×9.5㎜ロッカーナット
BB39 ×2
Rocker nut
Schwinghebelzapfen
Ecrou de culbuteur

タミヤカタログ

スケールモデルを中心に掲載したタミヤカタログは年に一回発行されています。ご希望の方は模型店でおたずねください。

TAMIYA COLOR CATALOGUE
The latest in cars, boats, tanks and ships. Motorized and museum quality models are all shown in full color in Tamiya's latest catalogue. English/Spanish, German/French and Japanese versions available.

16 フロントアクスルの取り付け
Attaching front axles
Vorderachsen-Einbau
Fixation des essieux avant

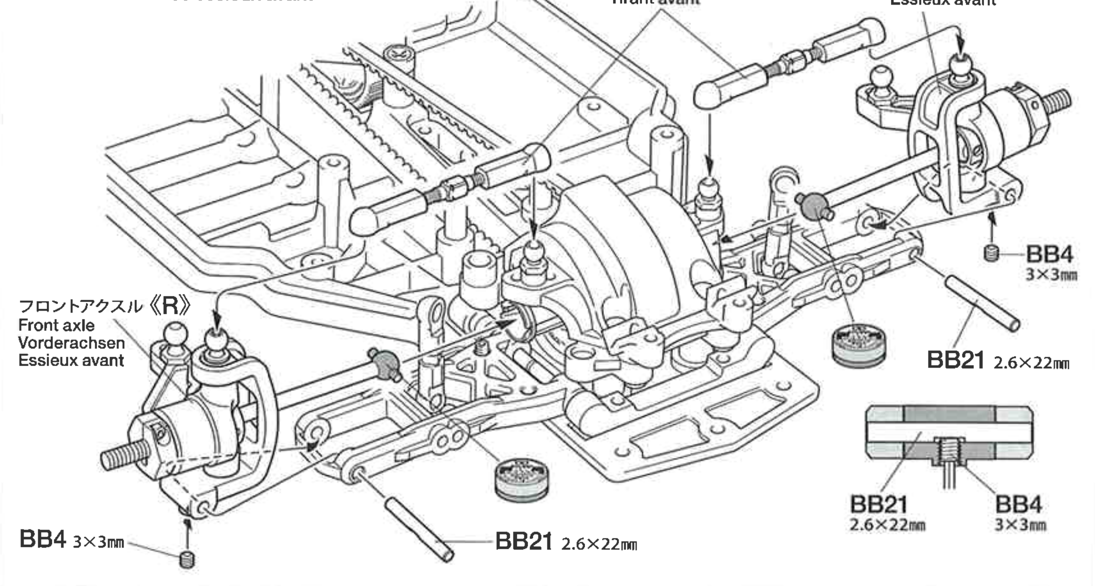

17 ステアリングワイパーの取り付け
Attaching steering linkage
Einbau des Lenkgestänges
Fixation des biellettes de direction

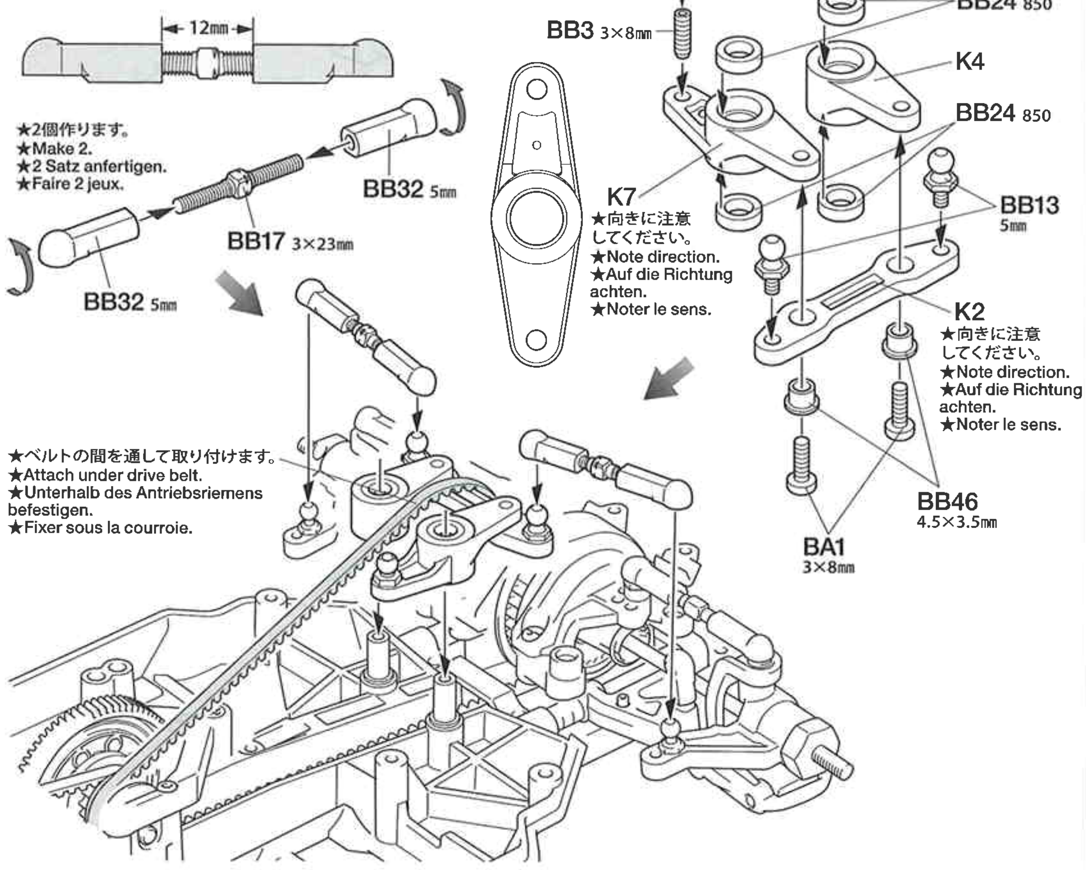

18 フロントダンパーステーの組み立て
Front damper stay
Vordere Dämpferstrebe
Support d'amortisseur avant

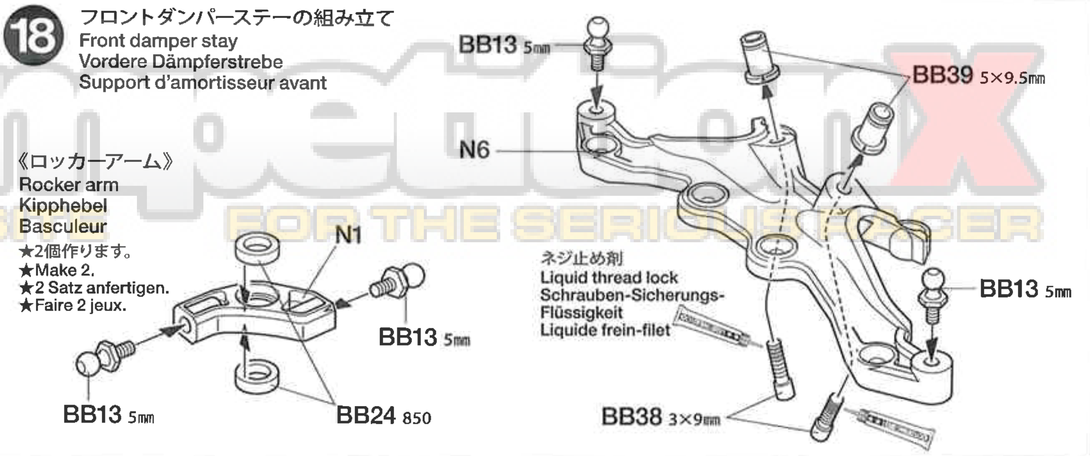

competitionX A WEB SITE FOR THE SERIOUS RACER

19

BA3 ×4 — 3×10㎜皿ビス / Screw / Schraube / Vis

BB1 ×2 — 3×12㎜皿ビス / Screw / Schraube / Vis

BB31 ×2 — 4㎜Eリング / E-Ring / Circlip

20

BA1 ×4 — 3×8㎜丸ビス / Screw / Schraube / Vis

BA9 ×4 — 3×2.5㎜イモネジ / Grub screw / Madenschraube / Vis pointeau

BB4 ×4 — 3×3㎜イモネジ / Grub screw / Madenschraube / Vis pointeau

BB18 ×2 — 3×10㎜ターンバックルシャフト / Turn-buckle shaft / Spann-Achse / Biellette à pas inversés

BB32 ×4 — 5㎜アジャスター / Adjuster / Einstellstück / Chape à rotule

BB37 ×4 — スタビエンド / Stabilizer end / Stabilisator-Endstück / Extrémité de barre anti-roulis

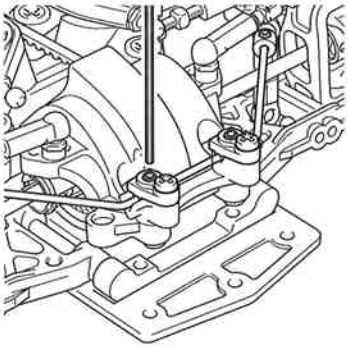

★BB4(3×3㎜イモネジ)でスタビライザーのガタを少なくします。動かなくならないように注意して下さい。
★Secure stabilizer in proper position using BB4 (grub screw). Do not overtighten such that the stabilizer cannot move.
★Den Stabilisator in geeigneter Stellung unter Verwendung von BB4 (Madenschrauben) befestigen. Nur so stark anziehen, dass sich der Stabilisator noch bewegen kann.
★Fixer la barre stabilisatrice dans la position requise au moyen de BB4 (vis pointeau). Ne pas serrer trop fort pour éviter de bloquer la barre.

《ターンバックルシャフト》
Turn-buckle shaft
Spann-Achse
Biellette à pas inversés

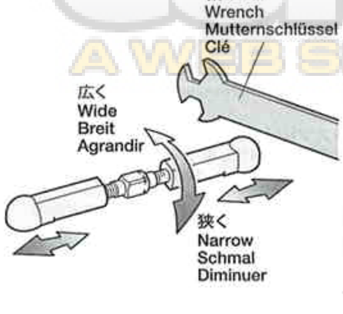

19 フロントダンパーステーの取り付け
Attaching front damper stay
Einbau der vorderen Dämpferstrebe
Fixation du support d'amortisseur avant

★向きに注意してください。
★Note direction.
★Auf die Richtung achten.
★Noter le sens.

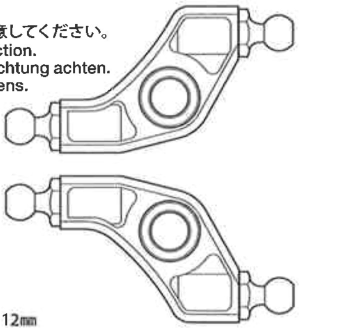

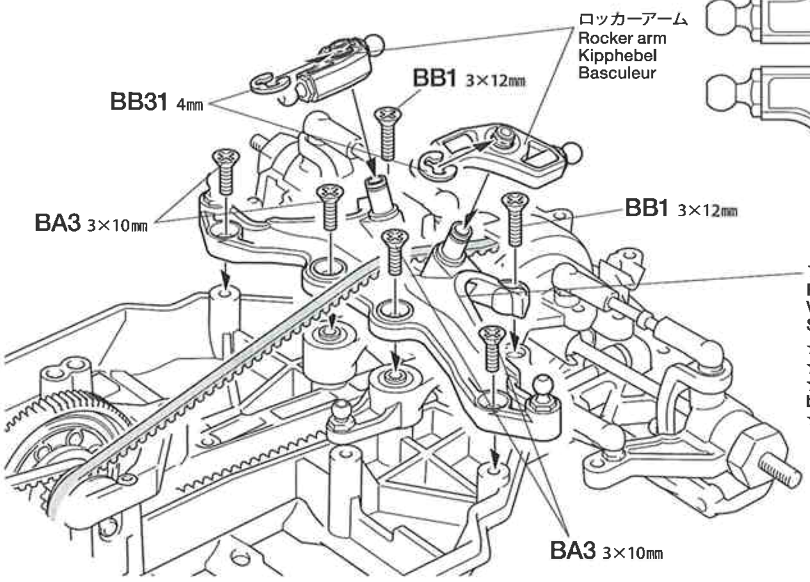

フロントダンパーステー
Front damper stay
Vordere Dämpferstrebe
Support d'amortisseur avant
★ベルトの間を通して取り付けます。
★Attach under drive belt.
★Unterhalb des Antriebsriemens befestigen.
★Fixer sous la courroie.

20 スタビライザーの取り付け
Attaching Stabilizers
Anbringen der Stabilisatoren
Fixation des barres anti-roulis

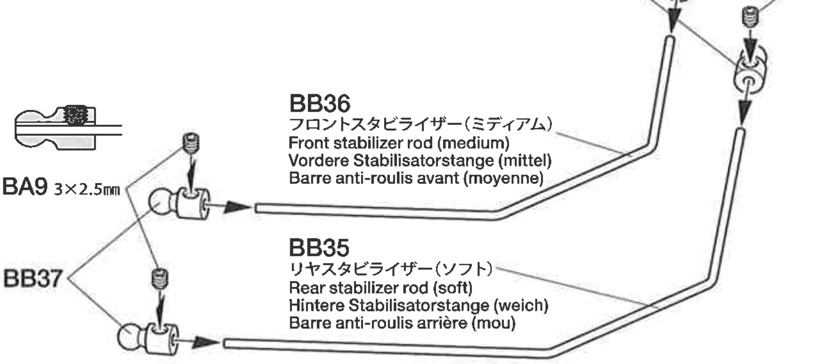

《BB32》

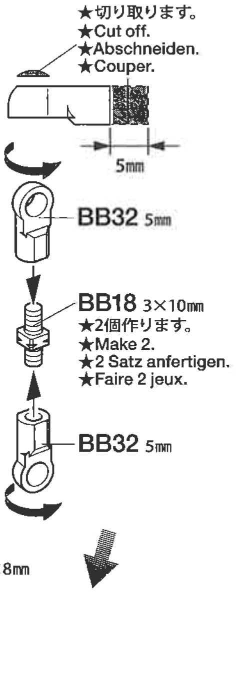

《フロント》
Front
Vorne
Avant

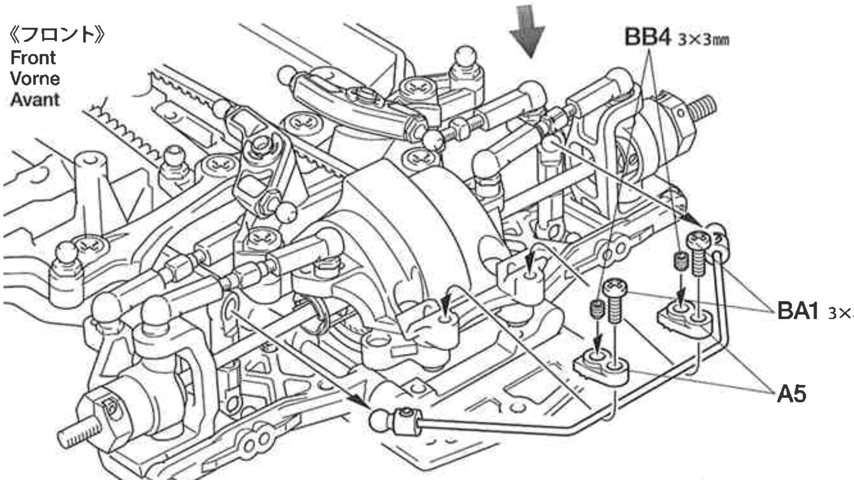

《リヤ》
Rear
Hinten
Arrière

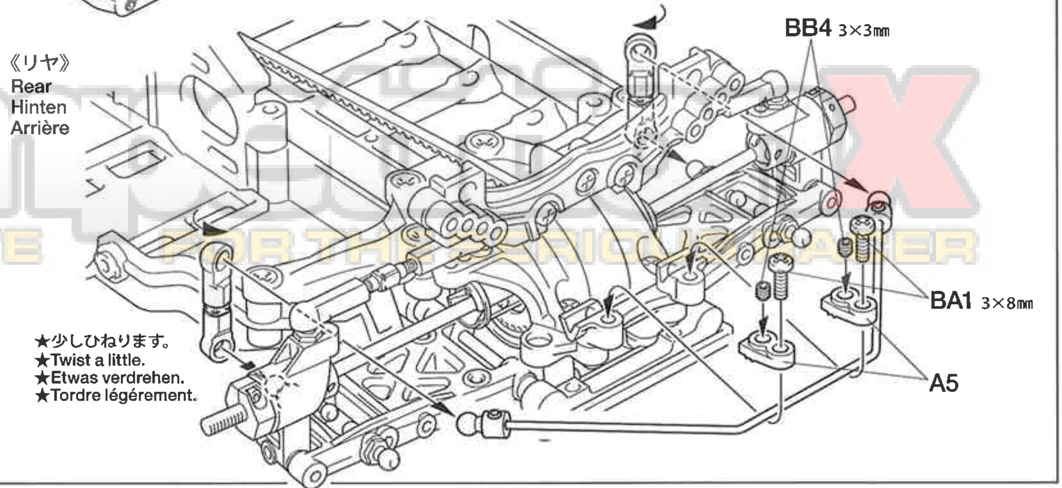

21

BB16 ×2 3×32㎜ターンバックルシャフト
Turn-buckle shaft
Spann-Achse
Biellette à pas inversés

BB32 ×4 5㎜アジャスター
Adjuster
Einstellstück
Chape à rotule

21 プッシュロッドの組み立て
Push rod
Schubstange
Barre de poussée

★2個作ります。
★Make 2.
★2 Satz anfertigen.
★Faire 2 jeux.

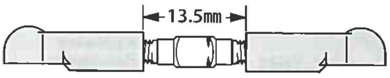

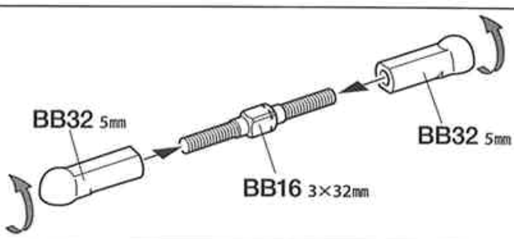

C 22～34
袋詰Cを使用します
BAG C / BEUTEL C / SACHET C

22

BC14 ×4 ピストンロッド
Piston rod
Kolbenstange
Axe de piston

BC15 ×8 2㎜Eリング
E-Ring
Circlip

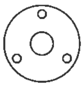

BC16 ×4 ピストン
Piston
Kolben

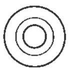

BC17 ×4 ロッドガイド
Rod guide
Stangenführung
Guide d'axe

BC18 ×4 テフロンスペーサー
Damper spacer
Dämpfer-Distanzring
Entretoise d'amortisseur

BC19 ×4 12㎜Oリング
O-ring
O-Ring
Joint silicone

BC20 ×4 3㎜Oリング（シリコン）
Silicone O-ring
Silikon-O-Ring
Joint silicone

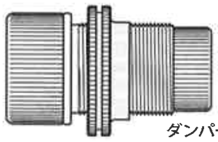

BC23 ×4 ダンパーシリンダー
Damper cylinder
Dämpfer-Zylinder
Corps d'amortisseur

22 ダンパーの組み立て 1
Damper assembly 1
Zusammenbau des Stoßdämpfers 1
Assemblage des amortisseurs 1

★4個作ります。
★Make 4.
★4 Satz anfertigen.
★Faire 4 jeux.

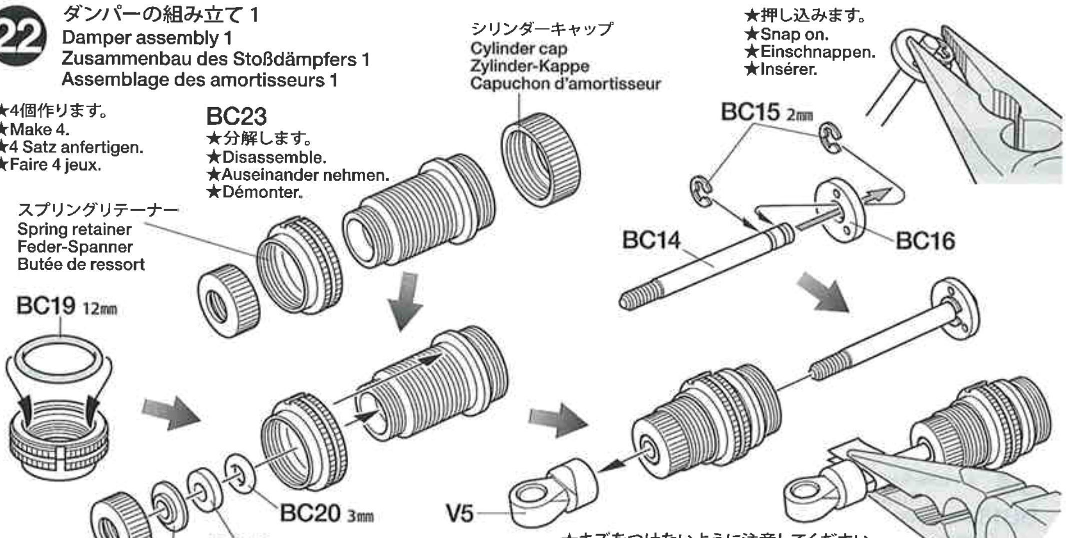

★キズをつけないように注意してください。
★Be careful not to damage piston rod.
★Vorsicht! Nicht die Kolbenstange beschädigen.
★Ne pas endommager l'axe de piston.

23

BC21 ×4 オイルシール
Oil seal
Ölabdichtung
Joint d'étanchéité

BC22 ×4 ウレタンブッシュ
Urethane bushing
Urethan-Buchse
Bague polyuréthane

23 ダンパーオイルの入れ方
Damper oil
Dämpfer-Öl
Huile pour amortisseurs

★4個作ります。
★Make 4.
★4 Satz anfertigen.
★Faire 4 jeux.

1. ピストンを下にさげ、オイルを入れます。ピストンをゆっくり上下させてオイル中の気泡を抜きます。

1.Pull down piston and pour oil into cylinder. Remove air bubbles by slowly moving piston up and down.

1.Kolben nach unten ziehen und Öl einfüllen. Luftblasen durch Auf-und Abbewegen des Kolbens herausdrücken.

1.Pousser le piston vers le bas et remplir le corps d'huile. Chasser les bulles d'air en déplaçant le piston de bas en haut.

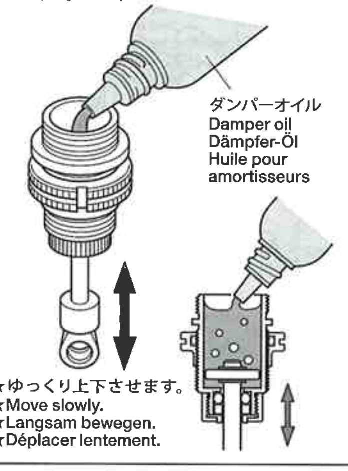

★ゆっくり上下させます。
★Move slowly.
★Langsam bewegen.
★Déplacer lentement.

2. ピストンをいっぱいにおろし、オイルシールをはめ込み、あふれたオイルをティッシュペーパーですいとります。

2.Pull down piston, attach oil seal and absorb oil overflow with tissue paper.

2.Kolben nach unten ziehen. Ölabdichtung einstecken, überlaufendes Öl mit Papiertaschentuch abwischen.

2.Pousser le piston vers le bas, placer le joint d'étanchéité et essuyer l'excédent d'huile avec du papier essuie-tout.

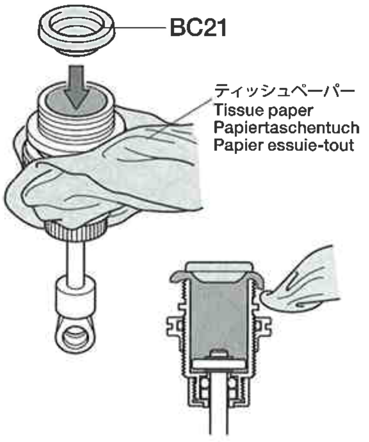

3. シリンダーキャップをしめ込んで完了です。

3.Tighten cylinder cap.

3.Zylinder-Kappe aufschrauben.

3.Serrer le capuchon d'amortisseur.

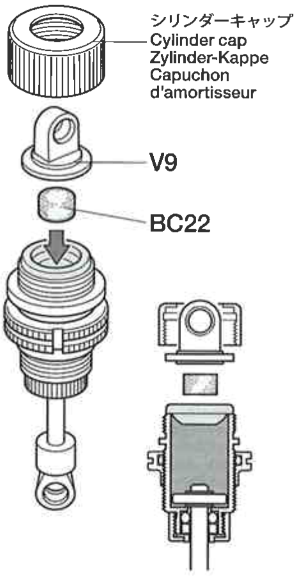

24

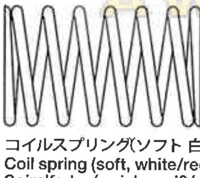

BC24 ×4
コイルスプリング(ソフト 白/赤)
Coil spring (soft, white/red)
Spiralfeder (weich, weiß/rot)
Ressort hélicoïdal (souple, blanc/rouge)

24 ダンパーの組み立て 2
Damper assembly 2
Zusammenbau des Stoßdämpfers 2
Assemblage des amortisseurs 2

★4個作ります。
★Make 4.
★4 Satz anfertigen.
★Faire 4 jeux.

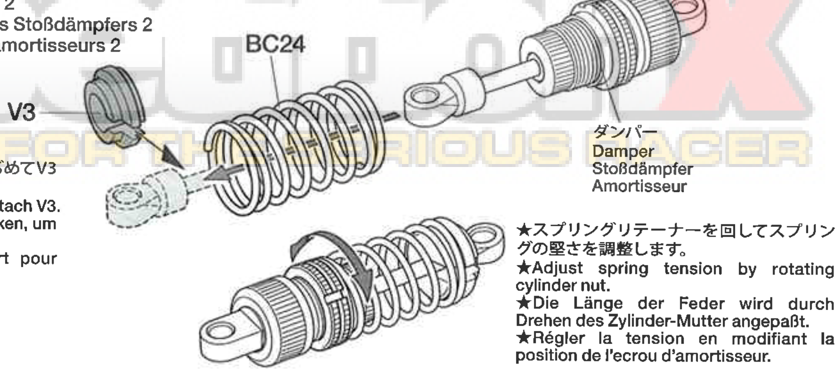

★コイルスプリングをちぢめてV3を取り付けます。
★Compress spring to attach V3.
★Feder zusammendrücken, um V3 einzufügen.
★Comprimer le ressort pour attacher V3.

★スプリングリテーナーを回してスプリングの堅さを調整します。
★Adjust spring tension by rotating cylinder nut.
★Die Länge der Feder wird durch Drehen des Zylinder-Mutter angepaßt.
★Régler la tension en modifiant la position de l'ecrou d'amortisseur.

competitionX A WEB SITE FOR THE SERIOUS RACER

25

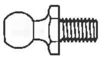

5㎜ピローボール
Ball connector
Kugelkopf
Connecteur à rotule

BB13 ×2

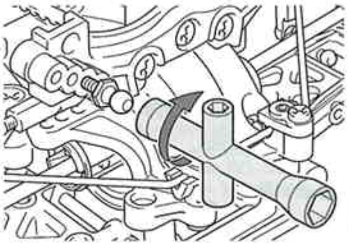

★ダンパーの取り付け位置を変えることによってセッテングの幅が広がります。
★Settings can be made by selecting damper attachment positions.
★Einstellungen können durch die Wahl der Dämpfer-Befestigungspunkte vorgenommen werden.
★Les réglages peuvent s'effectuer en modifiant la position d'amortisseur.

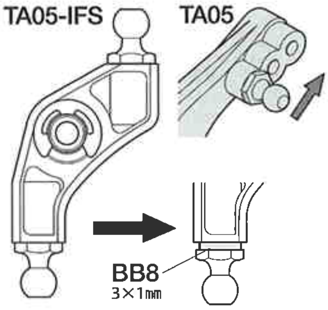

★図の位置にスペーサーを取り付けることでダンパーの取り付け位置を変えることと同じ効果が得られます。
★Adding spacer produces the same effect as changing damper attachment position.
★Die Hinzunahme von Distanzstücken bewirkt den gleichen Effekt wie eine Veränderung der Position der Dämpfer-Befestigung.
★L'ajout d'une entretoise a le même effet que le changement du point de fixation de l'amortisseur.

25 ダンパーの取り付け
Attaching dampers
Einbau der Stoßdämpfer
Fixation des amortisseurs

《リヤ》
Rear
Hinten
Arrière

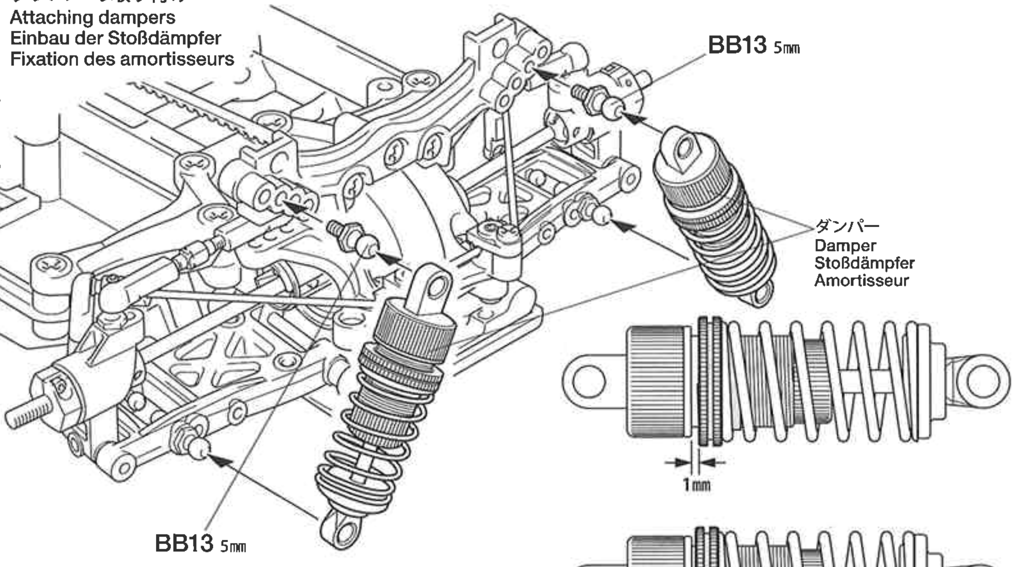

《フロント》
Front
Vorne
Avant

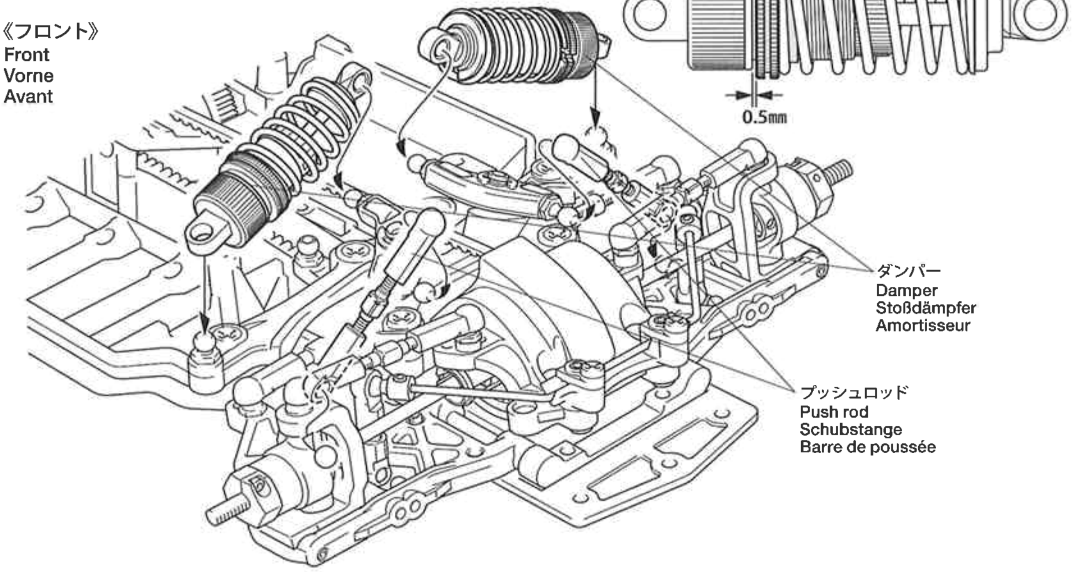

26

BB9 ×2

3×0.7㎜スペーサー
Spacer
Distanzring
Entretoise

BC4 ×2

3×6㎜キャップスクリュー
Cap screw
Zylinderkopfschraube
Vis à tête cylindrique

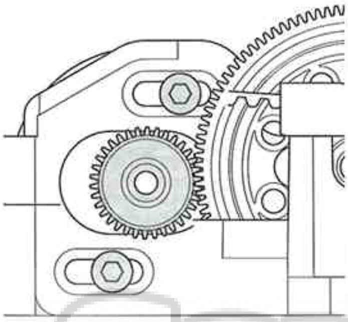

★ギヤが軽くまわるようにすきまを調節してモーターを固定してください。
★Allow clearance for gears to run smoothly.
★Den Zahnrädern genügend Spiel für zügigen Lauf geben.
★Ajuster l'espace pour permettre la libre rotation des pignons.

26 モーターの取り付け
Attaching motor
Motor-Einbau
Fixation du moteur

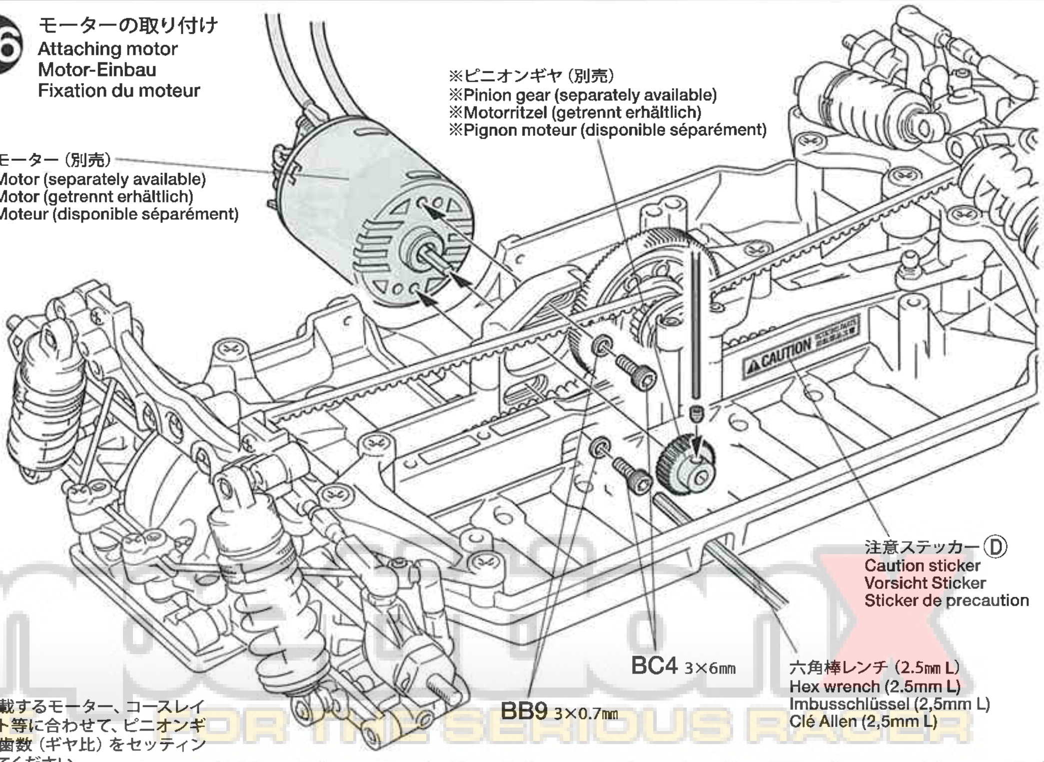

《ギヤ比》
Gear ratio
Getriebeübersetzung
Rapport de pignonerie

(スパーギヤ歯数（105T） Spur gear teeth / ピニオンギヤ歯数 Pinion gear teeth × 2.055) : 1

★搭載するモーター、コースレイアウト等に合わせて、ピニオンギヤの歯数（ギヤ比）をセッティングしてください。
★Choose gear ratio according to the motor used or running surface condition.
★Wählen Sie die Getriebeübersetzung entsprechend dem eingesetzten Motor und dem Fahrbahnbelag.
★Choisir le rapport de pignonnerie en fonction du moteur ou du type de piste.

ピニオン Pinion gear	ギヤ比 Gear ratio						
		30T	7.19 : 1	36T	5.99 : 1	42T	5.13 : 1
		31T	6.96 : 1	37T	5.83 : 1	43T	5.01 : 1
26T	8.29 : 1	32T	6.74 : 1	38T	5.67 : 1	44T	4.90 : 1
27T	7.99 : 1	33T	6.53 : 1	39T	5.53 : 1	45T	4.79 : 1
28T	7.70 : 1	34T	6.34 : 1	40T	5.39 : 1	46T	4.69 : 1
29T	7.44 : 1	35T	6.16 : 1	41T	5.26 : 1	47T	4.59 : 1

A WEB SITE FOR THE SERIOUS RACER

27

3×8㎜丸ビス
Screw
Schraube
Vis
BA1 ×1

5㎜ピローボールナット
Ball connector nut
Kugelkopf-Mutter
Ecrou-connecteur à rotule
BB14 ×1

3×10㎜丸ビス
Screw
Schraube
Vis
BC2 ×1

3×10㎜タッピングビス
Tapping screw
Schneidschraube
Vis taraudeuse
BC5 ×1

2.6×10㎜タッピングビス
Tapping screw
Schneidschraube
Vis taraudeuse
BC6 ×1

BC25 ×2
サーボセイバースプリング(小)
Servo saver spring (small)
Servo-Saver-Feder (klein)
Ressort de sauve-servo (petit)

BC26 ×1
サーボセイバースプリング(大)
Servo saver spring (large)
Servo-Saver-Feder (groß)
Ressort de sauve-servo (grand)

Checking R/C equipment
① Install batteries.
② Extend antenna.
③ Loosen and extend.
④ Connect charged battery.
⑤ Switch on.
⑥ Switch on.
⑦ Trims in neutral.
⑧ Steering wheel in neutral.
⑨ Servo in neutral position.
After attaching servo saver, switch off R/C units and disconnect connectors.

Überprüfen der RC-Anlage
(Siehe Bild rechts.)
① Batterien einlegen.
② Antenne ausziehen.
③ Aufwickeln und langziehen.
④ Voll aufgeladenen Akku verbinden.
⑤ Schalter ein.
⑥ Schalter ein.
⑦ Trimmhebel neutral stellen.
⑧ Lenkrad neutral stellen.
⑨ Dies ist die Neutralstellung des Servos.
Nachdem der Servo-Saver angebracht ist, die RC-Einheit ausschalten und die Stecker abziehen.

Vérification de l'équipement R/C
① Mettre en place les piles.
② Déployer l'antenne.
③ Dérouler et déployer le fil.
④ Charger complètement la batterie.
⑤ Mettre en marche.
⑥ Mettre en marche.
⑦ Placer les trims au neutre.
⑧ Le volant de direction au neutre.
⑨ Le servo au neutre.
Après installation du sauve-servo, éteindre l'ensemble R/C et débrancher les connecteurs.

28

3×8㎜丸ビス
Screw
Schraube
Vis
BA1 ×4

3×12㎜丸ビス
Screw
Schraube
Vis
BC1 ×1

3×15㎜フラットビス
Screw
Schraube
Vis
BC3 ×1

3㎜ロックナット
Lock nut
Sicherungsmutter
Ecrou nylstop
BC8 ×1

3㎜ワッシャー
Washer
Beilagscheibe
Rondelle
BC9 ×3

27 ラジオコントロールメカのチェック
Checking R/C equipment
Überprüfen der RC-Anlage
Vérification de l'équipement R/C

★番号の順にチェックし、必ずサーボのニュートラルを確認して組み立ててください。
★Make sure the servo is in neutral prior to assembly.
★Servo vor dem Einbau in neutrale Stellung bringen.
★S'assurer que le servo est au neutre avant assemblage.

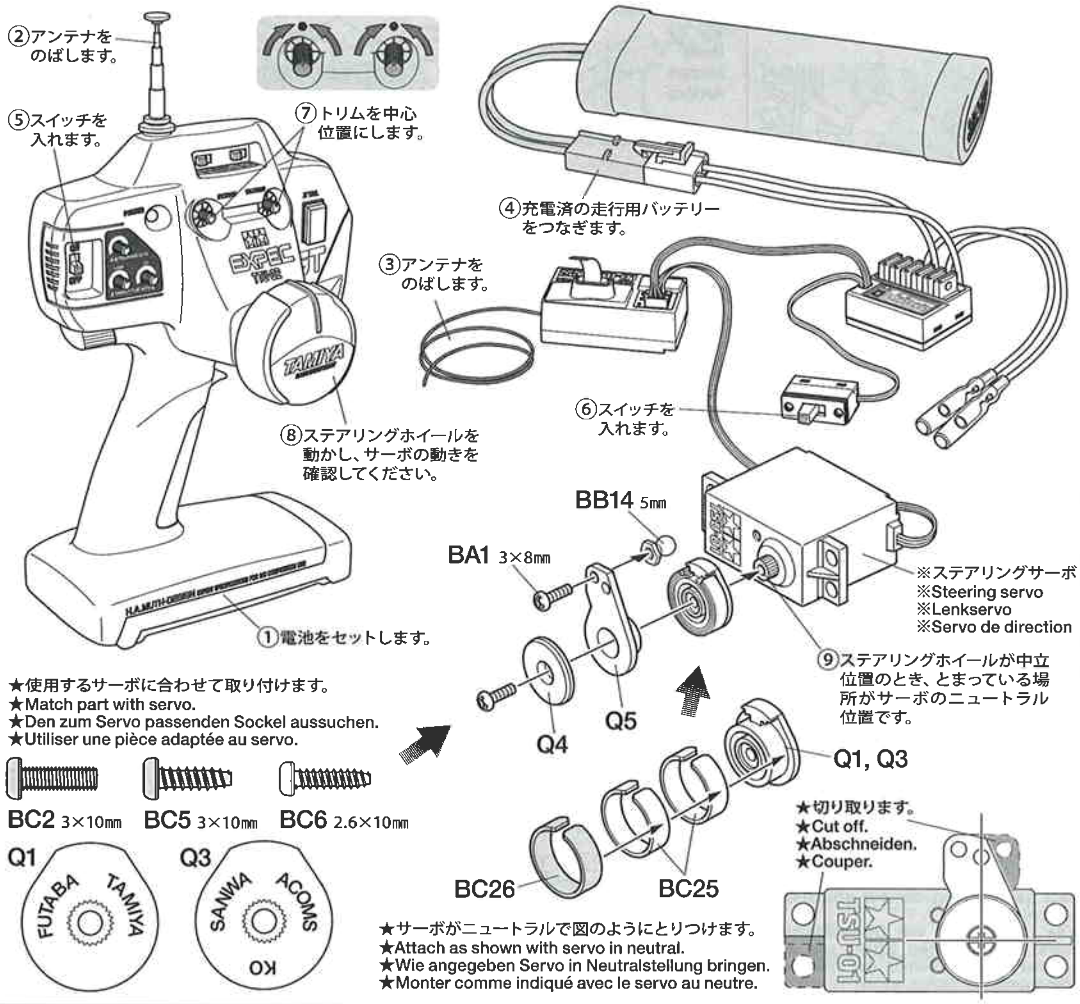

28 ステアリングサーボの取り付け
Attaching steering servo
Lenkservo-Einbau
Fixation du servo de direction

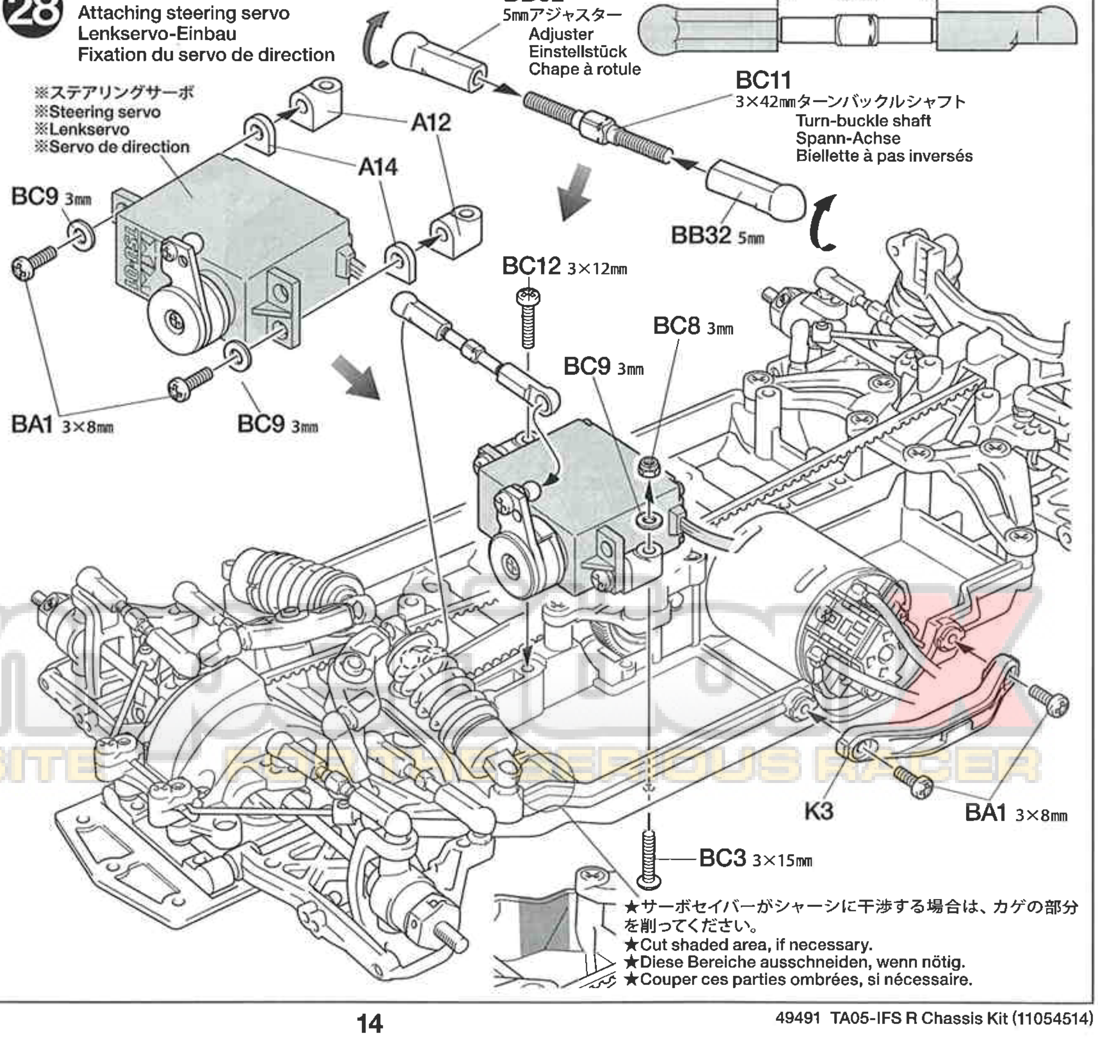

29

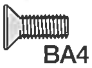
BA4 ×1

3×8㎜皿ビス
Screw
Schraube
Vis

★メカの各コネクターの接続はメカに付属の説明書を良くお読みください。
★For connecting R/C units, refer also to the instructions supplied with units.
★Zum Anschließen der RC-Einheiten auch die den Einheiten beiliegenden Anleitungen beachten.
★Pour installer l'ensemble RC, consulter également ses instructions spécifiques.

NOTE

●「OP.843 TA05アラミドドライブベルト」または「OP.897 TA05アラミドドライブベルト(ブルー)」、「OP.685 フロントブリッジサスマウント(A)」または「SP.1064 TRF415フロントブリッジサスマウント(D)」、「OP895 TA05カーボン強化K部品(ステフナー)」、「OP991 TA05-IFSカーボン強化N部品」の製品を同時に装着し、金属ギヤサーボを併用すると静電気による影響をうけやすくなり、お客様が使用されているメカの耐静電気特性によっては不調をきたす場合があります。これらを同時に使用する場合には、もっとも効果的な対策として「OP.893 TA05カーボン軽量ロワデッキ」の併用をお勧めします。

●Using a metal geared servo together with 53843/53897 (aramid drive belt), 53685/51064 (front bridge suspension mount), 53895 (carbon K parts) and 53991 (carbon N parts) makes car vulnerable to static electricity, which may cause mechanical trouble when interfering with R/C system with low static resistance. As a preventive measure, use of 53893 (lightweight carbon lower deck) is recommended.

●Die Verwendung eines Servos mit Metallgetriebe zusammen mit 53843/53897 (Aramid Antriebsriemen), 53685/51064 (vordere Aufhängungsbrücke), 53895 (Karbon K-Teile) und 53991 (Karbon N-Teile) kann das Auto für statische Elektrizität anfällig machen, was bei RC-Systemen, die nicht ausreichend gegen statische Elektrizität abgesichert sind, mechanische Probleme mit Interferenzen verursachen kann. Als Vorbeugungsmaßnahme wird der Einsatz von 53893 (leichtes Karbon-Unterdeck) empfohlen.

●L'utilisation d'un servo à pignons métal avec 53843/53897 (courroie aramide), 53685/51064 (support de suspension avant), 53895 (pièces K carbone) et 53991 (pièces N carbone) rend la voiture vulnérable à l'électricité statique, ce qui peut causer des problèmes mécaniques si interférence avec le système RC à faible résistivité statique. Comme mesure préventive, l'utilisation de 53893 (platine inférieure allégée en carbone) est recommandée.

29 RCメカの搭載例
Attaching R/C unit
Einbau der RC-Einheit
Installation de l'ensemble R/C

★RCメカの搭載方法は基本的には自由です。駆動ベルトに配線等が当たらないように注意して取り付けてください。
★Install R/C unit in desired position. Position R/C unit so as not to contact with drive belts.
★Die RC-Einheit an gewünschter Stelle einbauen. Die RC-Einheit so anbringen, dass die Antriebsriemen nicht an ihr streifen.
★Installer l'ensemble R/C dans la position choisie en veillant à ne pas le mettre en contact avec les courroies.

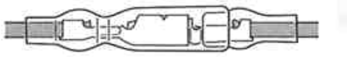

★モーターへの配線は+(プラス)と+(プラス)、−(マイナス)と−(マイナス)をつなぎます。
★For motor cables, connect (+) to (+) and (-) to (-).
★Bei den Motorkabeln (+) mit (+) und (-) mit (-) verbinden.
★Pour les câbles moteur, connecter (+) avec (+) et (-) avec (-).

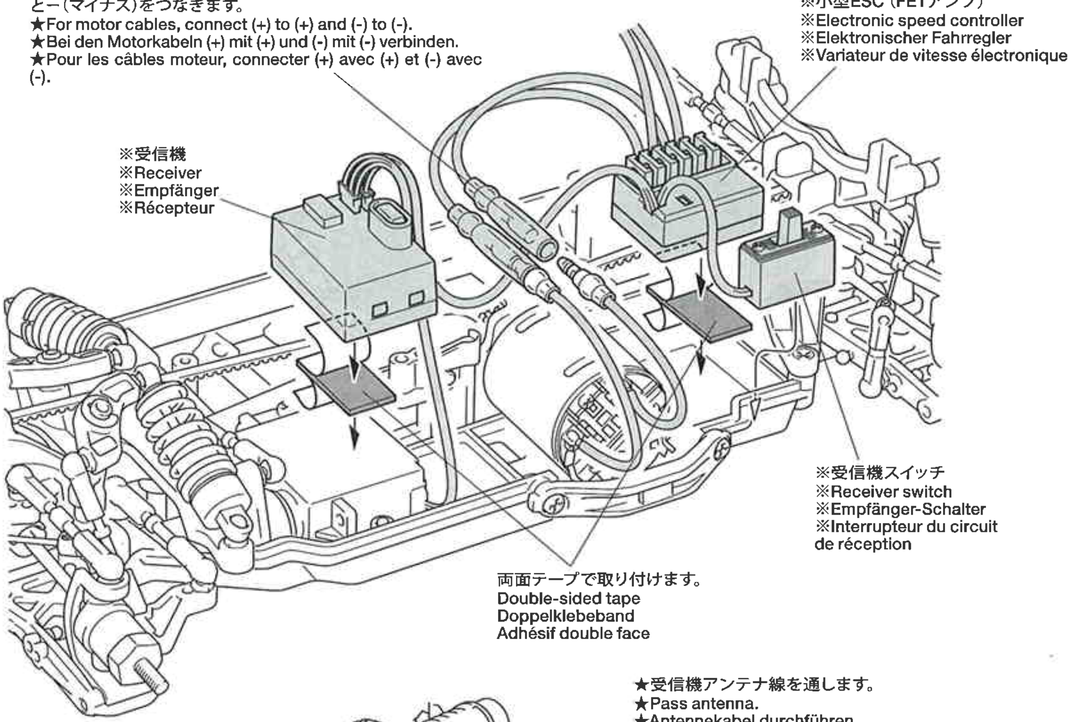

《配線コードの処理》
Securing cables
Fixierung der Kabel
Fixation des câbles

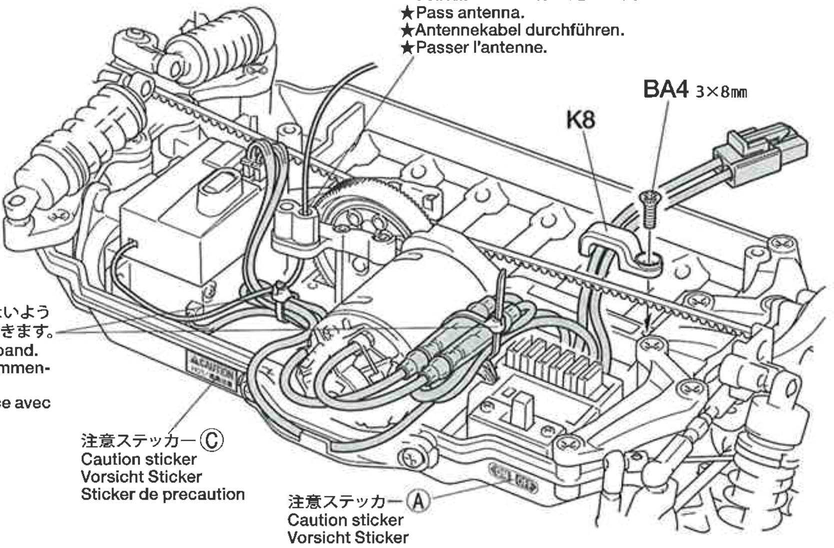

★配線コードはジャマにならないようにナイロンバンドでたばねておきます。
★Secure cables using nylon band.
★Kabel mit Nylonband zusammenbinden.
★Maintenir les câbles en place avec un collier en nylon.

30

★タイヤとホイールの間に瞬間接着剤をながし込んで接着します。
★Apply instant cement.
★Sekundenkleber auftragen.
★Appliquer de la colle rapide (cyanoacrylate).

★タイヤを接着する前には必ずゴムタイヤ接着プライマー(OP.417)、中性洗剤で油分をおとしてください。タイヤとホイールがしっかり接着できます。
★Wipe tire surface with detergent or 53417 Rubber Tire Application Primer.
★Die Reifenoberfläche mit Spülmittel oder mit 53417 Grundierung für Gummireifen-Applikationen abwaschen.
★Nettoyer les pneus avec un détergent ou 53417 Rubber Tire Application Primer.

30 ホイールの組み立て
Wheel assembly
Rad-Zusammenbau
Assemblage des roues

★4個作ります。
★Make 4.
★4 Satz anfertigen.
★Faire 4 jeux.

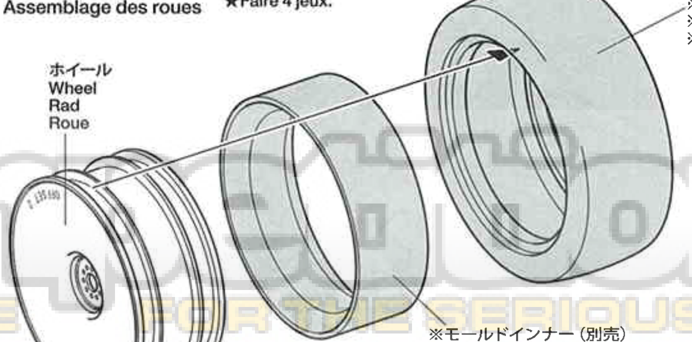

★タイヤをホイールのみぞにはめます。
★Fit into grooves.
★Reifen richtig in die Felgen eindrücken.
★Insérer dans les rainures.

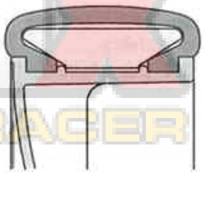

A WEB SITE FOR THE SERIOUS RACER

★タイヤ、モールドインナーはキットには含まれません。コースコンディションに合わせ、タイヤを選んでお使いください。
★Tires and tire inserts are not included in kit. Choose separately sold ones according to track conditions.
★Reifen und Reifeneinlage sind im Bausatz nicht enthalten. Wählen Sie unter den im Verkauf erhältlichen die zu den Streckenverhältnissen passenden.
★Les pneus et inserts de pneus ne sont pas inclus dans le kit (disponibles séparément). Les choisir en fonction des conditions de piste.

31

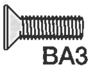
BA3 ×3 3×10㎜皿ビス
Screw
Schraube
Vis

BC2 ×2 3×10㎜丸ビス
Screw
Schraube
Vis

BC7 ×4 4㎜フランジロックナット
Flange lock nut
Sicherungsmutter
Ecrou nylstop à flasque

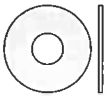
BC10 ×4 11.5×0.5㎜スペーサー
Spacer
Distanzring
Entretoise

NOTE

●本製品はオンロード走行専用シャーシです。
砂、砂利等がRCメカに入ったり、ギヤや回転部に詰まって走行不能になります。

●This chassis is intended for on-road driving.
If used for off-road driving, sand and/or debris may cause moving parts to malfunction.

●Dieses Chassis ist für Glattbahn-Fahrt ausgelegt.
Wird es zu Geländefahrten hergenommen, können Sand und/oder Steinchen ein Versagen der bewegten Teile verursachen.

●Ce châssis est conçu pour la piste.
Si utilisé en tout terrain, du sable ou des saletés peuvent causer un mauvais fonctionnement des pièces en mouvement.

31 ホイールの取り付け
Attaching wheels
Einbau der Räder
Fixation des roues

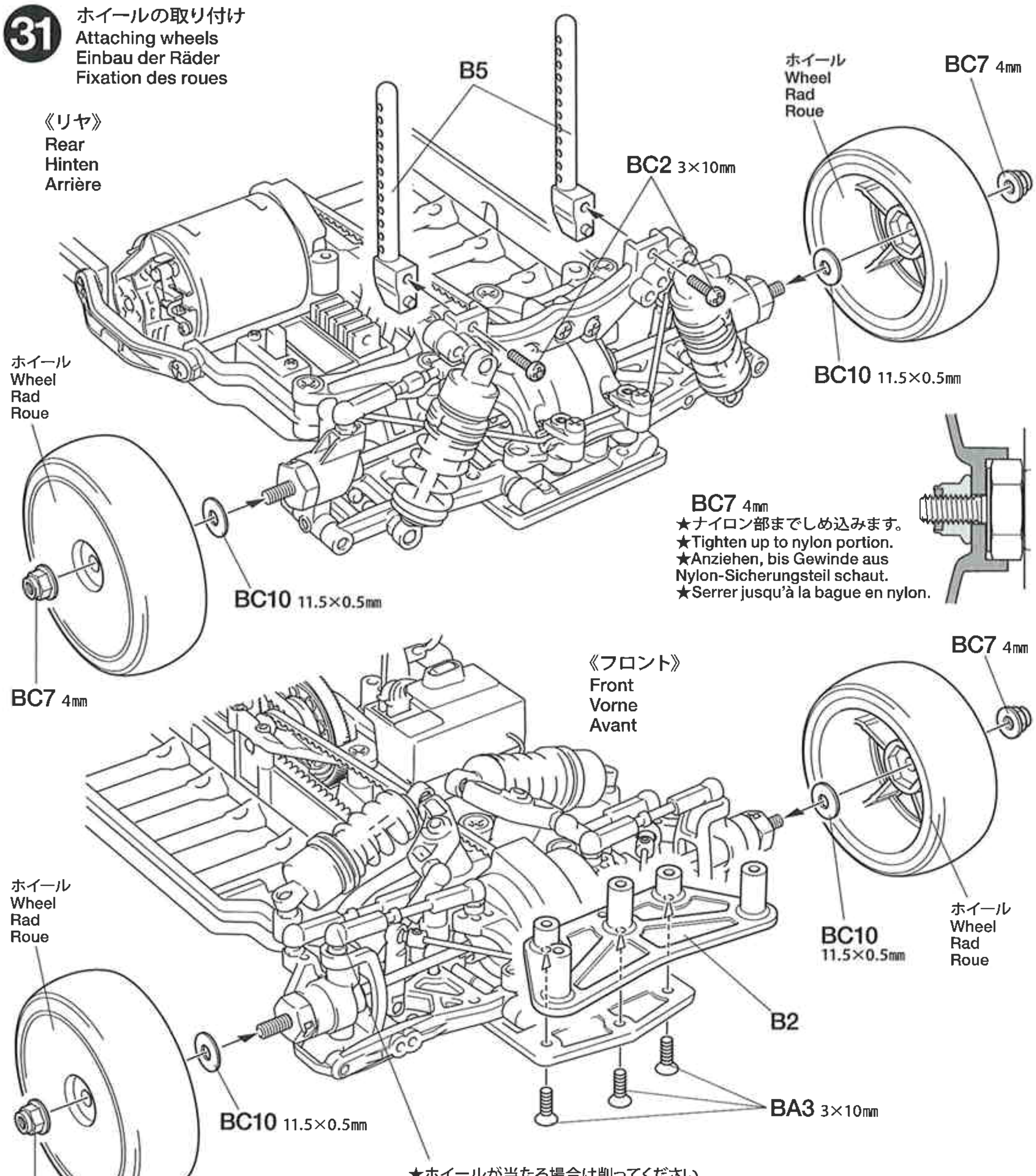

32

BC2 ×5 3×10㎜丸ビス
Screw
Schraube
Vis

《アンテナキャップの取り付け》
Antenna cap
Antennenkappe
Capuchon d'antenne

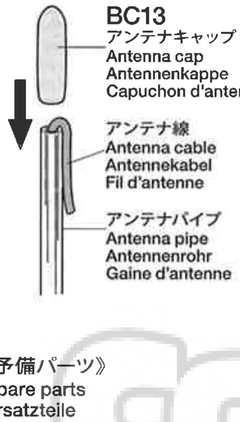

《予備パーツ》
Spare parts
Ersatzteile
Pièces détachées

★組み立てで余ったスペーサーやワッシャー等の部品は車高調整や部品のガタ取りなどのセッティングや予備パーツとしてご利用ください。
★Use extra spacers and washers to adjust ground clearance and for maintenance or use as spare parts.
★Die zusätzlichen Distanzstücke und Beilagscheiben zur Einstellung der Bodenfreiheit und zur Wartung oder als Ersatzteile verwenden.
★Utiliser des entretoises et rondelles supplémentaires pour régler la garde au sol ou les conserver comme pièces détachées pour la maintenance.

32 ウレタンバンパーの取り付け
Attaching urethane bumper
Einbau der Urethan-Stoßfängers
Fixation du pare-chocs en mousse

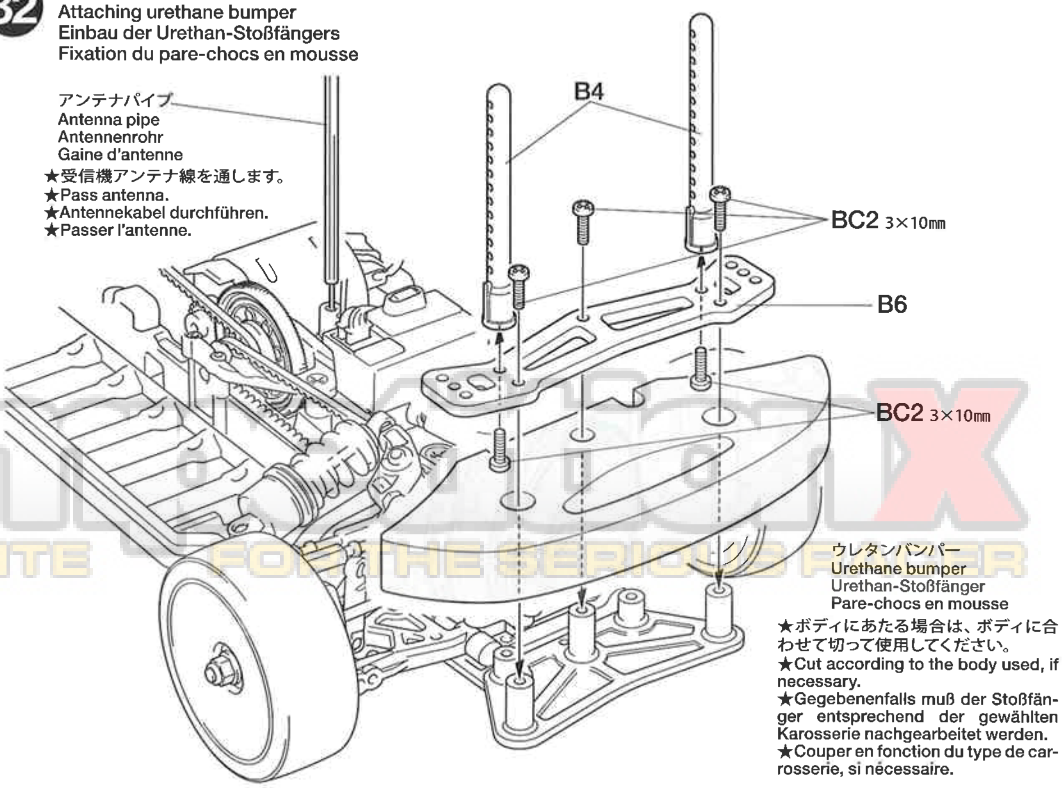

33

BC12 ×2

マウントネジ
Mount screw
Befestigungsschraube
Vis de montage

BC27 ×2
スナップピン（大）
Snap pin (large)
Federstift (groß)
Epingle métallique (grande)

注意してください。
CAUTION
VORSICHT
PRECAUTION

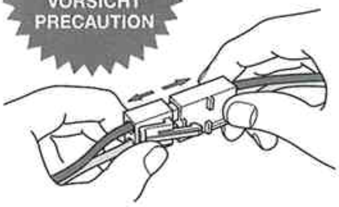

★走行させない時は必ず走行用バッテリーのコネクターを外してください。
★Disconnect battery when the car is not being used.
★Akkusstecker abziehen, wenn das Auto nicht in Betrieb.
★Deconnecter la batterie lorsque la voiture n'est pas utilisée.

33 走行用バッテリーの搭載
Running battery
Fahrakku
Pack de propulsion

★配線コードがベルトにあたらないように注意してください。
★Make sure cables do not touch the drive belt.
★Stellen Sie sicher, daß die Kabel nicht den Antriebsriemen berühren.
★S'assurer que les câbles soient éloignés du courroie.

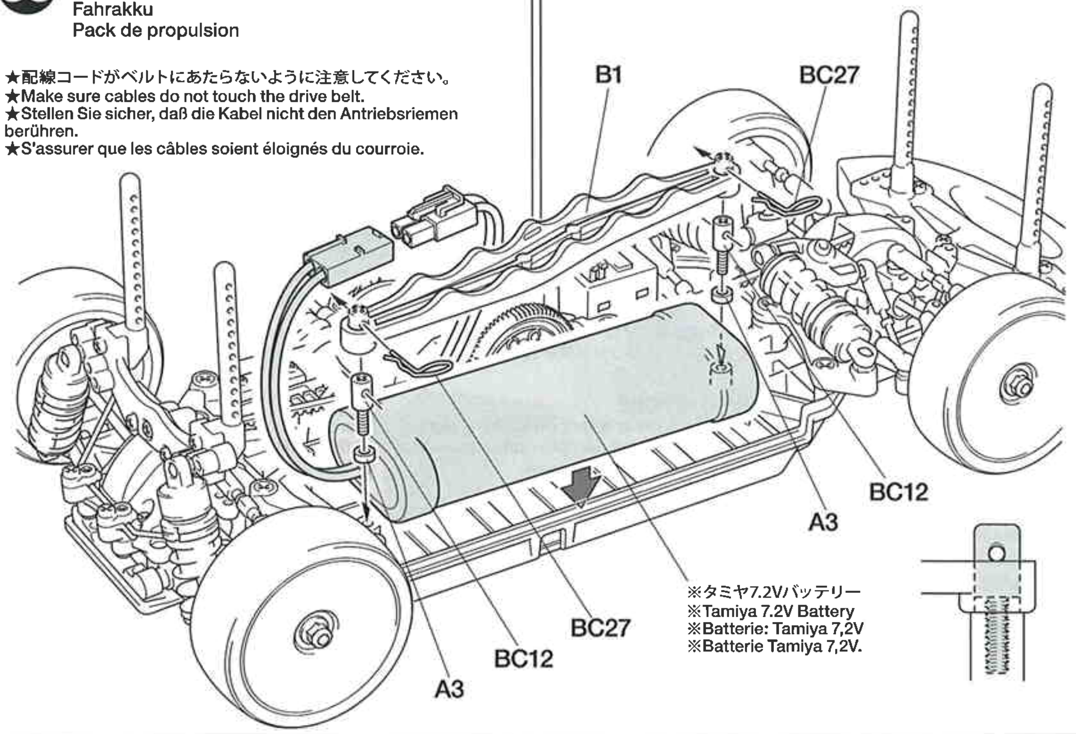

34

BC28 ×8

6㎜スナップピン
Snap pin
Federstift
Epingle métallique

34 ボディの取り付け
Attaching body
Aufsetzen der Karosserie
Fixation de la carrosserie

★取り付けるボディに合わせてBC28(6㎜スナップピン)の位置を決めてください。
★Determine the position of snap pins according to body.
★Die Position der Federstifte ensprechend der Karosserie festlegen.
★Déterminer l'emplacememnt des épingles en fonction du type de carrosserie.

《フロント》
Front
Vorne
Avant

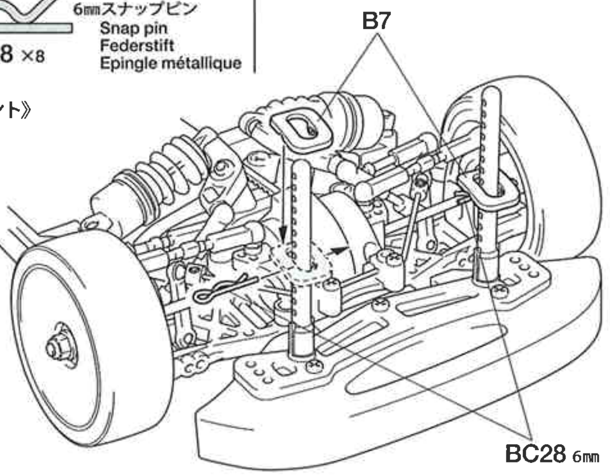

《リヤ》
Rear
Hinten
Arrière

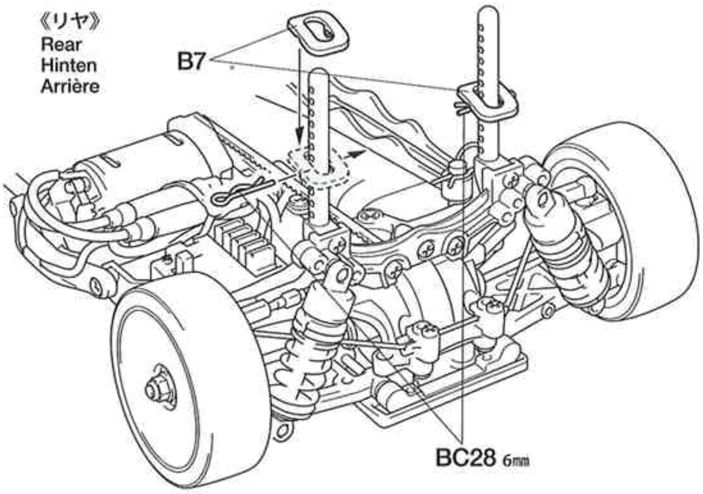

《スナップピンの折り曲げ》
Modifying snap pins
Abänderung des Federstiftes
Modification de l'épingle métallique

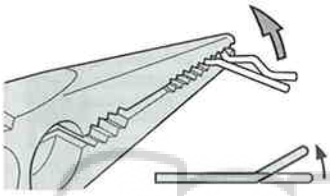

★ボディ取り外しに便利なようにスナップピン（4個）を折り曲げます。
★To make attaching / detaching easier, bend snap pin as shown. (4pcs)
★Um Befestigen / Abziehen einfacher zu machen, die Federklammern (4 Stück) wie abgebildet biegen.
★Pour faciliter la fixation/dépose, plier l'épingle comme montré. (4 pcs)

●ボディの切り取り、穴開けはシャーシに合わせて行ってください。
●Trim and make holes on the body while adjusting with chassis.
●Zuschneiden und in Abstimmung mit dem Chassis Löcher bohren.
●Découper et percer des trous dans la carrosserie en l'ajustant sur le chassis.

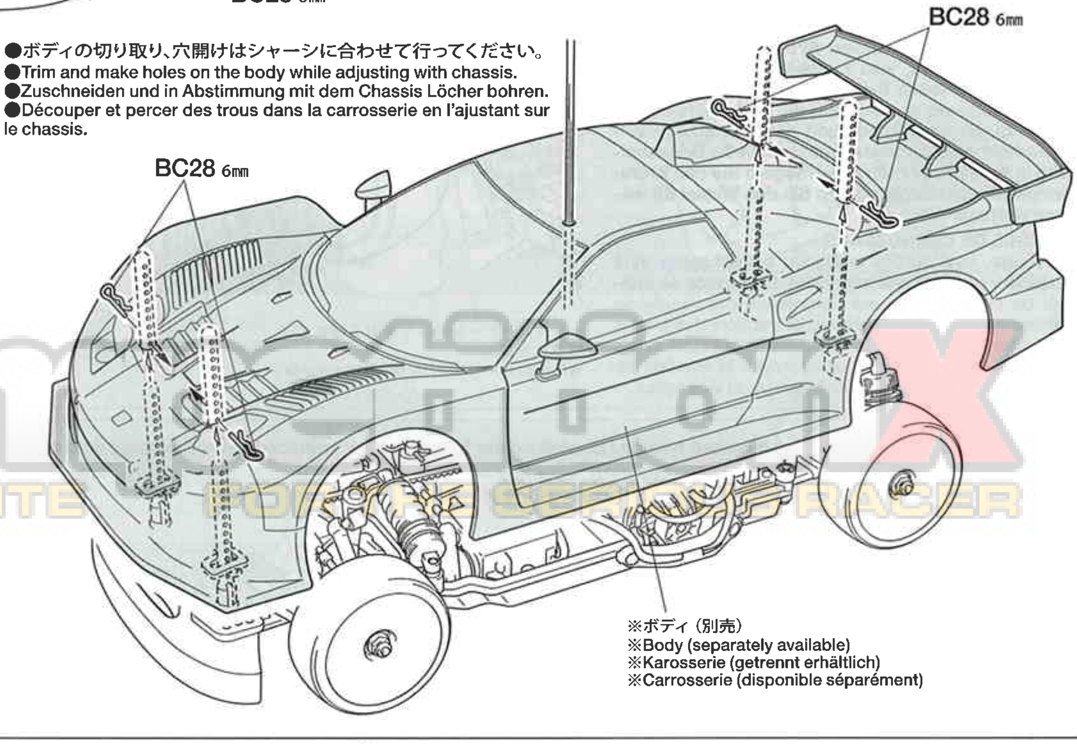

●タミヤのホームページには豊富な情報が満載です。ぜひご覧ください。
タミヤインターネット
ホームページアドレス
www.tamiya.com

Setting-up

●タイヤを選ぶ
セッティングの第一段階は路面にあったタイヤを選ぶことです。路面温度によってファイバーモールドタイヤ・タイプA（冬用）とタイプB（夏用）を使い分けてください。モールドインナーの硬さ（ソフト、ミディアム、ハード）を変えることによってセッティングの幅が広がります。

●TIRES Tires have a great influence on the performance of the car, and are normally the first components tuned. Select the right tires for the track you are racing on. Settings can be made by choosing different inner sponges or tire inserts (soft, medium and hard).

●REIFEN Die Reifen haben einen großen Einfluß auf die Leistung des Wagens und werden meist als erstes “getunt”. Wählen Sie die richtigen Reifen für den Untergrund, auf dem Sie fahren wollen. Einstellungen können auch durch Wahl unterschiedlicher Schaumgummi-Reifeneinlagen (weich, mittel und hart) vorgenommen werden.

●PNEUS Ils influent considérablement sur le comportement de la voiture. Ce sont les premiers éléments à considérer. Sélectionner des pneus adaptés à la piste d'évolution. Des ajustages sont possibles avec différents types de garnitures mousse ou inserts (souples , medium et durs).

●車高・リバウンドストローク
車高·リバウンドストロークはコーナーリングや加速、ブレーキングの車の姿勢変化に影響します。
車高はダンパースプリングの硬さ、張りで調整し、リバウンドストロークはアームのBB2（3×10㎜ホロービス）で調整します。

●GROUND CLEARANCE AND REBOUND STROKE
Ground clearance and/or rebound stroke has a great effect on stability during cornering, acceleration, and braking. Ground clearance can be adjusted by altering damper spring tension and stiffness. Rebound stroke can be adjusted by rotating 3x10mm screw on suspension arms.

●BODENFREIHEIT UND AUSFEDERUNGSHUB
Die Bodenfreiheit und der Ausfederungshub kann großen Einfluss auf die Fahrsicherheit in Kurven, sowie beim Beschleunigen und Bremsen haben. Die Bodenfreiheit lässt sich an der Schraubenfeder einstellen. Der Ausfederungshub kann mit der 3x10mm Schraube auf dem Querlenker eingestellt werden.

●LA GARDE AU SOL ET LE REBOND
La garde au sol et/ou le rebond ont une incidence importante sur la stabilité en virage, accélération et freinage. L'ajustement de la garde au sol s'effectue par le ressort hélicoïdal. Le rebond se règle au moyen de la vis 3x10mm sur le bras de suspension.

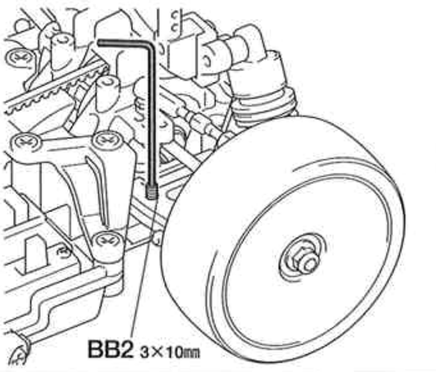

●トー角（トーイン・トーアウト）
トーインをつけた場合、直進性が良くなり、ステアリングの切り始めの反応がおだやかになります。トーアウトにした場合は、逆にステアリングの反応がシャープになります。ただし、どちらもつけすぎると抵抗になってスピードを低下させたり、アンダーステアやオーバーステアが強くなって操縦しにくいステアリング特性になってしまいます。このシャーシでは、ほんのわずかなトーアウトをつけておくのが良いでしょう。

●TOE-IN AND TOE-OUT
Adjusting the car to toe-in a little, by pointing the wheels inwards, provides the car with good straight running and moderate steering. Toe-out, which points the wheels outwards, gives sharp steering response. Begin with a little toe-out and work from there.

●VORSPUR UND NACHSPUR
Geringfügige Einstellung der Räder nach innen sorgt für guten Geradeauslauf und gemäßigte Lenkeigenschaften. Bei der Nachspur (Räder zeigen leicht nach außen) zeigt sich eine scharfe und harte Lenkung. Seien Sie vorsichtig, nicht zu übertreiben, fangen Sie mit leichter Nachspur an, und orientieren Sie sich vor dort aus.

●PINCEMENT ET OUVERTURE
On optera pour un léger pincement (orientation des roues vers l'interieur) qui assure un meilleur comportement en ligne droite sans trop altérer celui en virage ou une ouverture (orientation des roues vers l'extérieur) qui génère une réponse rapide et précise en courbe. Dans l'une ou l'autre des alternatives, ne pas atteindre des angles trop importants. Commencer le réglage par un léger ouverture et corriger par étapes.

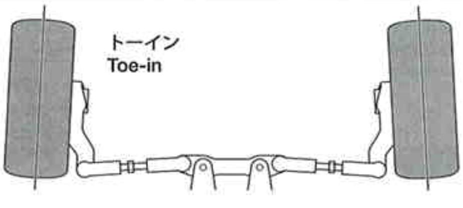

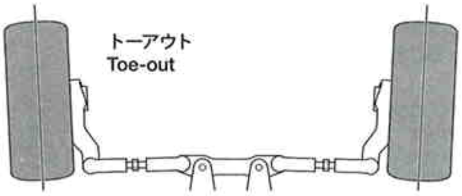

●キャンバー角
コーナリング中のマシンには遠心力が働くため、車体がコーナーの外側に傾きます。このとき、タイヤにキャンバー角をつけることで接地面積を変え、タイヤのグリップ力を増やしたり減らしたりする事ができます。コーナーリング中のグリップを増やすにはネガティブキャンバーに、減らすにはポジティブキャンバーにセッティングします。

●CAMBER ANGLE
While taking the corners, the car is forced to go outwards, causing instability. The area of contact on each tire is determined by the camber angle, and therefore the traction of the tires can be made greater or lesser by adjustment of camber angle. To increase traction during cornering, adjust camber angle to negative, and to reduce traction, adjust to positive camber.

●KRÜMMUNGSWINKEL
Bei Durchfahren von Kurven wird das Fahrzeug nach Außen gezwungen, was Instabilität verursacht. Die Kontaktfläche jeden Reifens wird vom Krümmungswinkel bestimmt, und so kann die Bodenhaftung der Reifen durch die Veränderung des Krümmungswinkels erhöht oder verringert werden. Um die Bodenhaftung in Kurven zu erhöhen, verringern Sie den Krümmungswinkel, und vergrößern Sie den Winkel für weniger Haftung.

●ANGLE DE CARROSSAGE
En virage, la voiture a tendance à s'échapper vers l'extérieur causant une instabilité. La surface de contact de chaque pneu est déterminée par l'angle de carrossage. En conséquence, la traction des pneus peut être augmentée ou diminuée en faisant varier l'angle de carrossage. Pour accroître la traction en virage, opter pour une valeur négative et vice versa.

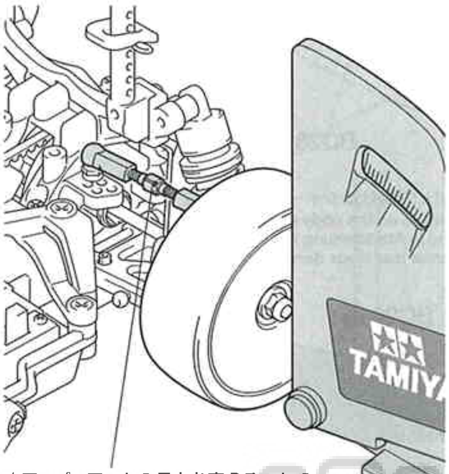

★アッパーアームの長さを変えることで調整します。
★Adjust arm length by rotating adjuster.

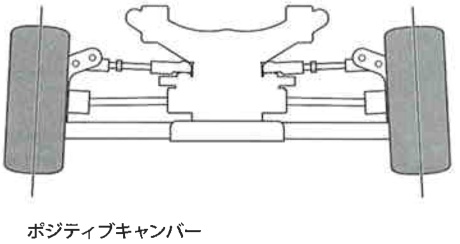

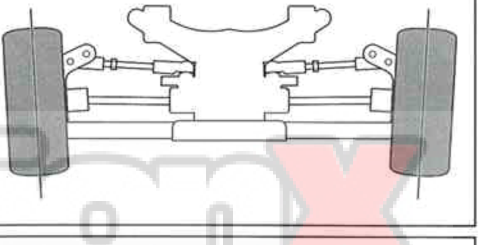

《ベルトのたるみ調整》/ Adjusting drive belt tension / Einstellung der Spannung des Antriebsriemens / Réglage de la tension de la courroie

★ベルトがたるみ、歯とびするようでしたらA2（1510ベアリングホルダー）の取り付け位置を図のようにずらして調整してください。ベルトは張りすぎると駆動効率が悪くなり、モーターに負担をかけます。注意してください。

★If drive belt is loose, tighten by turning of A2 joint (1510 bearing holder) on both sides, changing position as shown in illustration. Over-tightening belt will reduce efficiency and may damage motor or car.

★Falls der Antriebsriemen locker ist, durch Verändern der Stellung der A2 Exzenter (1510 Lager-Halter) nach Möglichkeit auf beiden Seiten um den gleichen Betrag gemäß Abbildung nachspannen.

★Si la courroie se détend, la retendre changeant la position de A2 (support de roulement 1510) comme montré sur l'illustration. Une surtension de la courroie réduit le rendement et peut endommager le moteur ou la voiture.

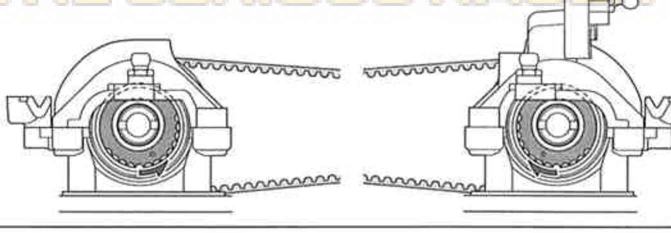

FOR THE SERIOUS RACER

TA05-IFS R
2 BELT DRIVEN 4WD

●走らせない時はバッテリーを必ずはずしておきましょう。

SAFETY PRECAUTIONS
Follow the outlined rules for safe radio control operation.
●Avoid running the car in crowded areas and near small children.
●Make sure that no one else is using the same frequency in your running area. Using the same frequency at the same time can cause serious accidents, whether it's driving, flying, or sailing.
●Avoid running in standing water and rain. If R/C unit, motor, or battery get wet, clean and dry thoroughly in a dry shaded area.

R/C OPERATING PROCEDURES
①Extend antenna and switch on transmitter.
②Switch on receiver.
③Inspect operation using transmitter before running.
④Adjust steering servo and trim so that the model runs straight with transmitter in neutral.
⑤Reverse sequence to shut down after running.
⑥Make sure to disconnect/remove all batteries.
⑦Completely remove sand, mud, dirt etc.
⑧Apply grease to suspension, gears, bearings, etc.
⑨Store the car and batteries separately when not in use.

TIPS ZUR SICHERHEIT
Beachten Sie die folgenden Richtlinien für fehlerfreien Betrieb.
●Vermeiden Sie das Fahren des Autos an überfüllten Plätzen und in der Nähe von kleinen Kindern. Gebrauchen Sie nie die Straße für R/C Rennen.
●Prüfen Sie, daß niemand in der Umgebung dieselbe Frequenz benutzt, denn dadurch können Unfälle entstehen - sowohl beim Fahren, Fliegen oder Segeln.
●Vermeiden Sie das Fahren durch Pfützen und während Regen. Wenn das R/C Fahrzeug, der Motor oder die Batterien naß werden, müssen Sie alles sorgfältig im Trockenen säubern und reinigen.

KONTROLLEN VOR DER FAHRT
①Senderantenne ausziehen und Sender einschalten.
②Empfänger einschalten.
③Die Funktion vor Abfahrt mit dem Sender überprüfen.
④Richten Sie das Lenkservo durch Einstellung am Gestänge so ein, daß das Modell bei neutraler Sender-Trimmung geradeaus fährt.
⑤Nach dem Fahrbetrieb in umgekehrter Reihenfolge vorgehen.
⑥Die Batterien herausnehmen bzw. abklemmen.
⑦Entfernen Sie Sand, Matsch, Schmutz etc.
⑧Fetten Sie die Aufhängung, Getriebe, Federungen etc. ein.
⑨Bei Nichtgebrauch Auto und Akkus getrennt verwahren.

MESURES DE SECURITE
Veuillez respecter impérativement les règles de sécurité suivantes lors de l'utilisation de votre ensemble R/C.
●Eviter de faire évoluer la voiture à proximité de jeunes enfants ou dans la foule. Ne jamais utiliser sur la voie publique!
●Assurez-vous que personne d'autre n'utilise la même fréquence sur le même terrain que vous. Utiliser la même fréquence en même temps peut être source de sérieux accidents, pendant la conduite, le vol ou la navigation des modèles R/C.
●Ne jamais faire évoluer le modèle sous la pluie ou sur une surface mouillée. Si le moteur, les accus, le récepteur ou les servos prenaient l'humidité, les nettoyer avec un chiffon et les laisser sécher.

PROCEDURE DE MISE EN MARCHE
①Déployer l'antenne et mettre en marche l'émetteur.
②Mettre en marche le récepteur.
③Vérifiez la bonne marche de votre radiocommande avant de rouler.
④Le trim de direction doit être réglé pour que manche au neutre, le modèle évolue en ligne droite.
⑤Faites les opérations inverses après utilisation de votre ensemble R/C.
⑥Assurez-vous que les batteries soient bien débranchées et sortez-les du modèle.
⑦Enlever sable, poussière, boue etc...
⑧Graisser les pignons, articulations...
⑨Rangez la voiture et les accus séparément.

《RCカーの走らせかた》

★この走らせかたの順番はかならず守ってください。スイッチのON/OFFの順番を間違えると他の電波の混信によってRCカーが暴走する場合があります。

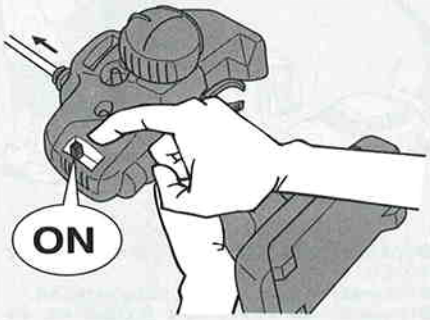

①送信機のアンテナをのばし、スイッチをONにします。

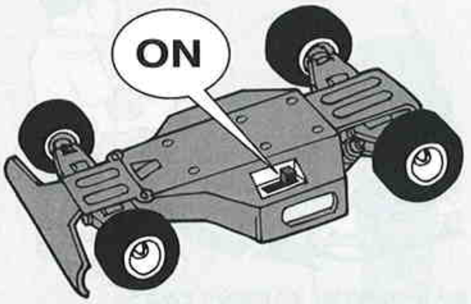

②次にRCカー側のスイッチをONにしてください。

③走らせる前にRCカーを台の上に乗せ、各部の動きをチェックします。

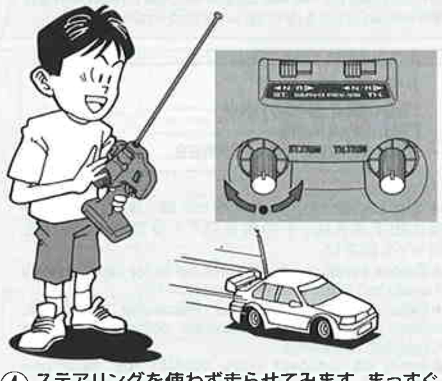

④ステアリングを使わず走らせてみます。まっすぐに走らない場合はステアリングトリムを使って調節してください。

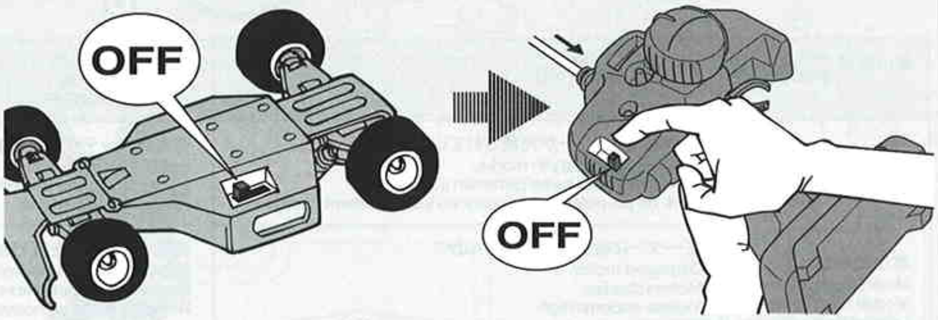

⑤走行を終わらせる時は、かならず走らせる時の逆の手順でスイッチを切っていきます。

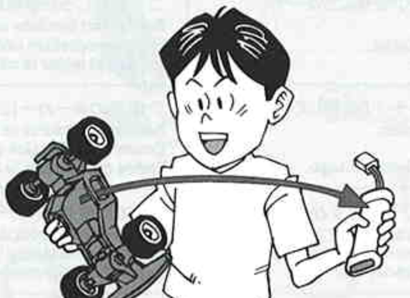

⑥走らせたあとは、かならずバッテリーをはずしておきましょう。

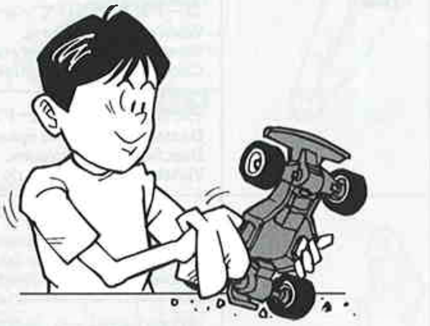

⑦RCカーについた泥や砂、汚れなどはやわらかな布などできれいに拭き取りましょう。

⑧ギヤや軸受け部、サスペンションなどの可動部はグリスをさしておきましょう。

⑨あとかたづけをしっかりしましょう。その時、バッテリーは別々にしておきます。

A WEB SITE FOR THE SERIOUS RACER

走行練習をしよう
PRACTICING
ÜBUNG
ENTRAINEMENT

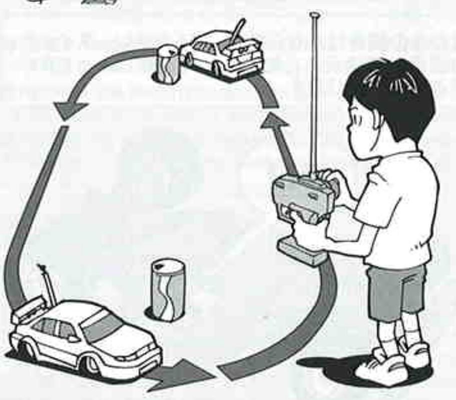

●大きく楕円を描くように走らせてみよう。
●Practice to achieve a large regular oval.
●Üben Sie, bis Sie ein sauberes Oval fahren können.
●Exercez vous à décrire un grand ovale régulier.

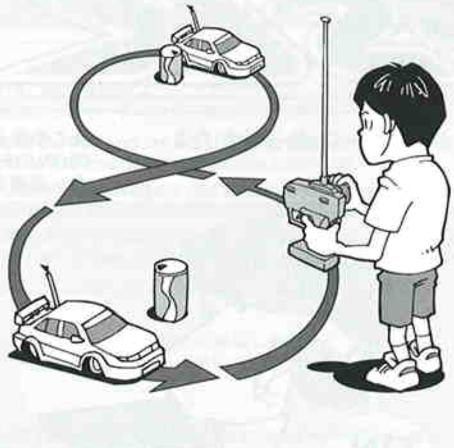

●空き缶などを利用して、8の字を描くように走らせてみよう。
●Use empty cans etc. as pylons for figure "8" drill.
●Verwenden Sie leichte, leere Büchsen etc. als Markierung für einen 8er-Übungskurs.
●Employez des boîtes vides... comme repères pour réaliser des "8".

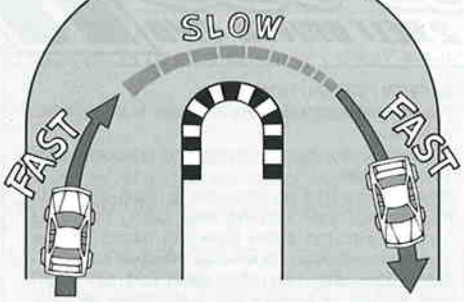

●コーナリングのやり方は、カーブに入るときに速度を落とし、曲がり終わるとともに速度を上げて行くとよいでしょう。
●Decelerate when entering into a curve and pick up the speed after vertex of the curve.
●Nehmen Sie beim Einfahren in die Kurve Gas weg und beschleunigen Sie nach dem Scheitelpunkt der Kurve.
●Ralentissez à l'entrée d'une courbe et reprenez de la vitesse après le passage du milieu de la courbe.

トラブルチェック
TROUBLE SHOOTING
FEHLERSUCHE
RECHERCHE DES PANNES

★おかしいな?と思ったときは、車(RCカー)を修理に出すまえに、下の表を見てトラブルチェックを行ってください。
★Before sending your R/C model in for repair, check it again using the below diagram.
★Bevor Sie Ihr Modell zur Reparatur einsenden, prüfen Sie es nochmals selbst entsprechend der folgenden Anleitung.
★Avant de renvoyer votre modèle R/C pour une réparation, vérifiez-le à nouveau en suivant ce processus.

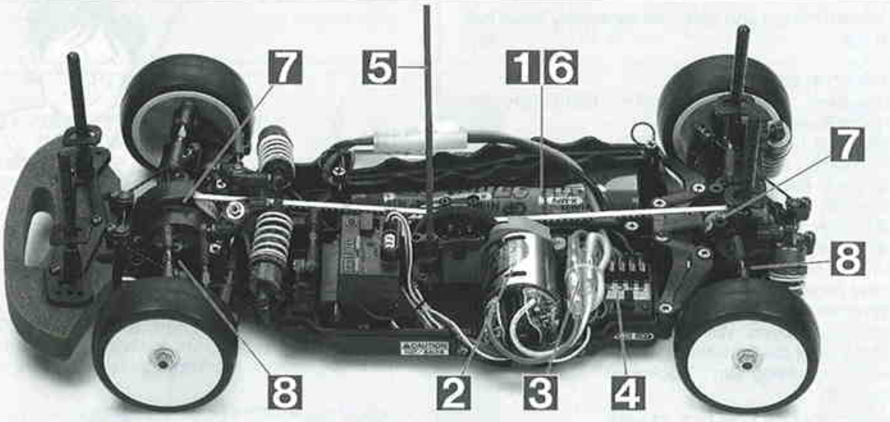

車の異常 PROBLEM PROBLEME	原 因 CAUSE URSACHE	直し方 REMEDY LÖSUNG REMEDE	
車が動かない Model does not move. Modell fährt nicht. Le modèle ne démarre pas.	走行用バッテリーが充電されていますか? Weak or no battery in model. Schwache oder keine Batterien in Auto. Pack de propulsion manquant ou insuffisament chargée.	走行用バッテリーを充電してください。 Install charged battery. Voll aufgeladene Batterien einlegen. Recharger la batterie.	1
	モーターに故障はありませんか? Damaged motor. Motorschaden. Moteur endommagé.	異音や、少しの走行で熱くなるようならモーターを交換してください。 Replace with new motor. Durch neuen Motor ersetzen. Remplacer par un nouveau moteur.	2
	コード類がやぶけてショートしていませんか? Worn or broken wiring. Verschlissene oder gebrochene Kabel. Câblage sectionné ou usé.	コードをしっかり絶縁するか、メーカーに修理を依頼してください。 Splice and insulate wiring completely. Kabel anspleißen und gut isolieren. Vérifier et isoler le câblage.	3
	ESC(エレクトロニックスピードコントローラー)が故障していませんか? Damaged electronic speed controller. Beschädigter Fahrregler. Variateur électronique de vitesse endommagé.	ご使用のメーカーにお問い合わせください。 Ask manufacturer to repair. Erkundigen Sie sich über Reparaturmöglichkeit beim Hersteller. Faites réparer par le S.A.V. du fabricant.	4
思うように走らない No control. Keine Kontrolle. Perte de contrôle.	送信機、受信機のアンテナはのびていますか? Improper position of antenna on transmitter or model. Sender- oder Empfängerantenne ist nicht ganz herausgezogen. Problème d'antenne émetteur ou récepteur.	送信機、受信機のアンテナをのばしてください。 Fully extend antenna. Antenne vollständig herausziehen. Déployer entièrement l'antenne.	5
	走行用バッテリーや、送信機の電池が少なくなっていませんか? Weak or no batteries in transmitter or model. Schwache oder keine Batterien in Sender oder Auto. Accus manquants ou insuffisamment chargés dans l'émetteur ou le modèle.	走行用バッテリーは充電してください。送信機の電池は新品のものと交換してください。 Install charged or fresh batteries. Legen Sie geladene Akkus oder neue Batterien ein. Installez des accus rechargés ou des piles neuves.	6
	回転部(ギヤなど)の組み立てがしっかり出来ていますか? Improper assembly of rotating parts. Unachtsamer Einbau drehender Teile. Mauvais assemblage des pièces en rotation.	説明図をよく見て回転部を確認、または組み立て直してください。 Reassemble them correctly referring to the instruction manual. Auseinandernehmen und gemäß Bedienungsanleitung neu zusammenbauen. Réassemblez correctement en vous référant au manuel d'instructions.	7
	可動部がグリスアップされていますか? Improper lubrication on rotating parts. Drehende Teile unzureichend geschmiert. Mauvaise lubrification des pièces en rotation.	可動部にグリスをつけてください。 Apply grease. Fetten. Graisser.	8
	近くで別のRCモデルを操縦していませんか? Another R/C model using same frequency. Ein anderes RC-Modell fährt auf der gleichen Frequenz. Un autre modèle R/C est sur la même fréquence.	場所を変えるか、少し時間をおきます。 Try a different location to operate your model. Das Auto an einem anderen Ort fahren lassen. Essayez un autre endroit pour faire rouler votre modèle R/C.	

competitionX A WEB SITE FOR THE SERIOUS RACER

PARTS

★製品改良のためキットは予告なく仕様を変更することがあります。
★Specifications are subject to change without notice.
★Technische Daten können im Zuge ohne Ankündigung verändert werden.
★Caractéristiques pouvant être modifiées sans information préalable.

A PARTS ×2
53894

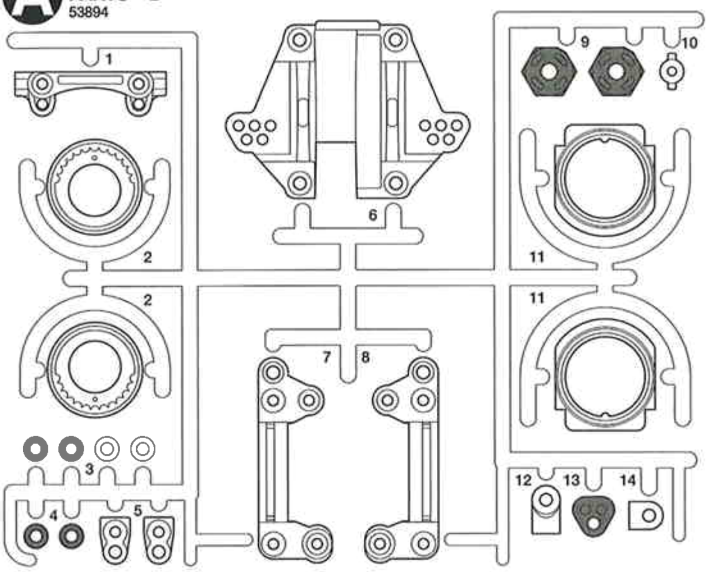

B PARTS ×1
51242

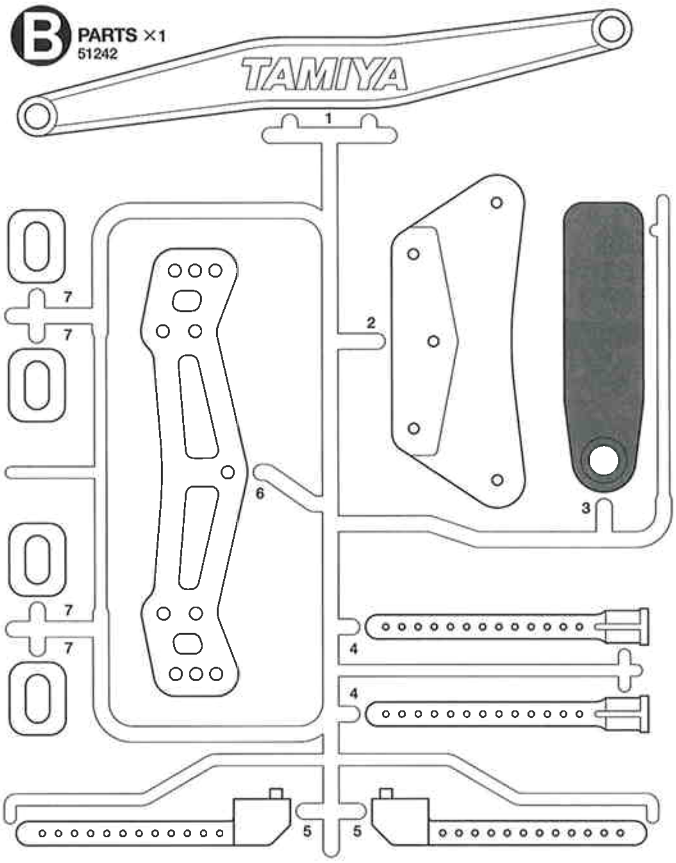

C PARTS ×1
51332

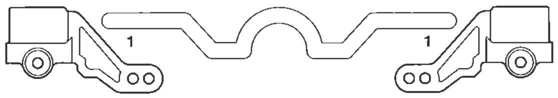

D PARTS ×2
53928

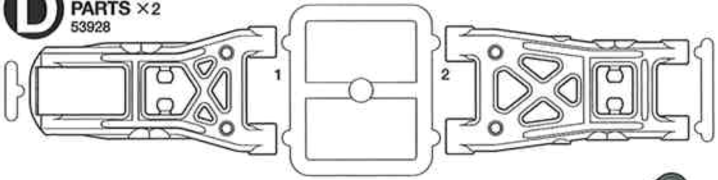

K PARTS ×1
53895

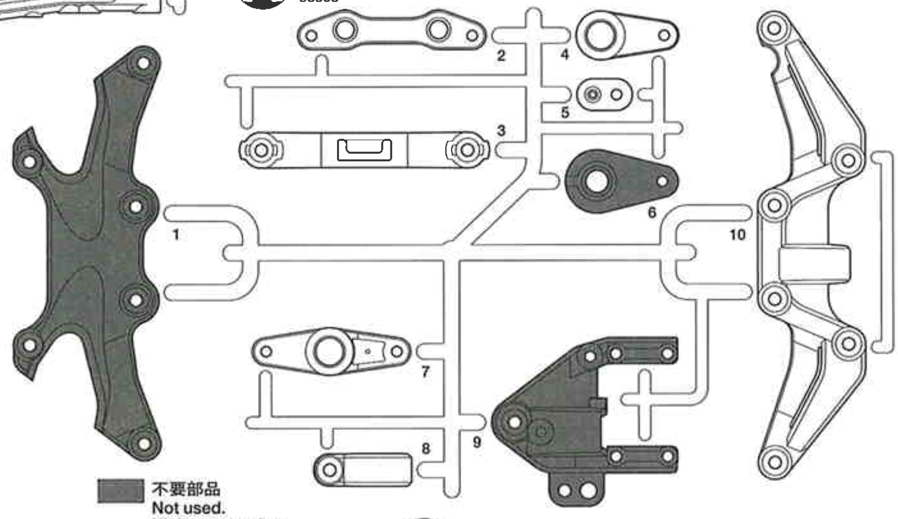

E PARTS ×1
51333

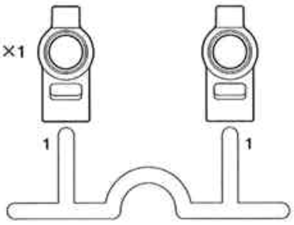

F PARTS ×1
54031

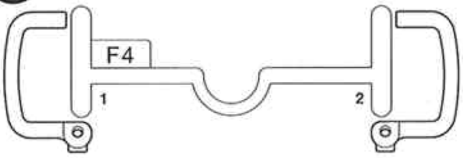

不要部品
Not used.
Nicht verwenden.
Non utilisées.

Q PARTS ×1
51000

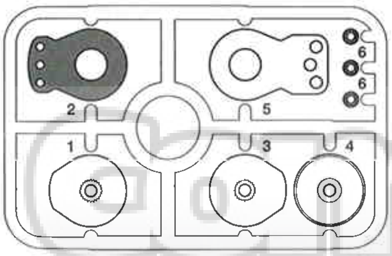

V PARTS ×4
53334

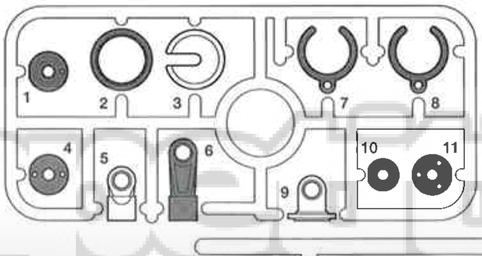

N PARTS ×1
53991

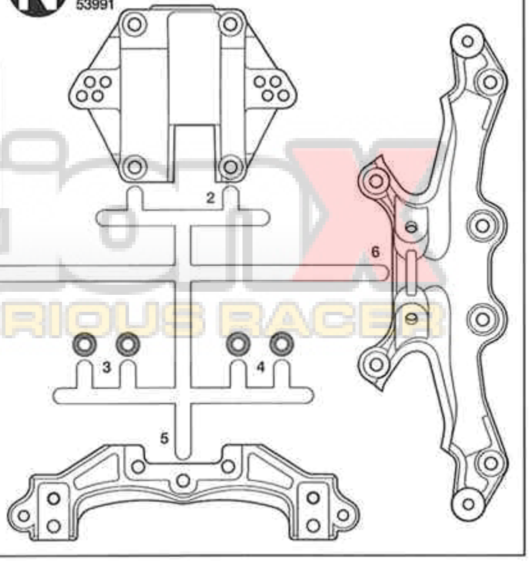

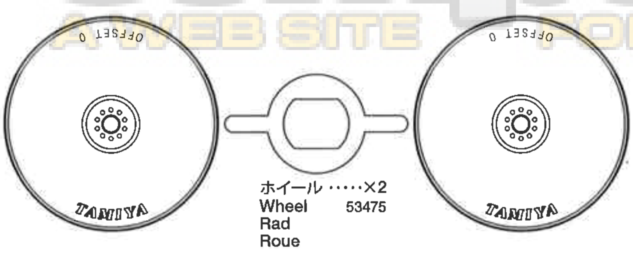

ホイール ·····×2
Wheel 53475
Rad
Roue

PARTS

シャーシ ················×1
Chassis 9335440
Châssis

モーターマウント ·······×1
Motor mount 5405044
Motor-Lager
Support-moteur

ウレタンバンパー ·······×1
Urethane bumper 51073
Urethan-Stoßfänger
Pare-chocs en mousse

ロゴステッカー ·········×1
Sticker
Aufkleber
Autocollant

★金具部品は少し多めに入っています。予備として使ってください。
★Extra screws and nuts are included. Use them as spares.
★Es liegen zusätzliche Schrauben und -muttern bei. Als Ersatzteile verwenden.
★Des vis et des écrous supplémentaires sont inclus. Les utiliser comme pièces de rechange.

ドライブベルト ·········×2
Drive belt 54045
Antriebsriemen
Courroie

アンテナパイプ ·········×1
Antenna pipe 6095010
Antennenrohr
Gaine d'antenne

注意ステッカー ·········×1
Caution sticker
Vorsicht Sticker
Sticker de precaution

A ❶~❺

BA1 ×12 9805853 — 3×8㎜丸ビス / Screw / Schraube / Vis

BA2 ×1 9804202 — 3×23㎜皿ビス / Screw / Schraube / Vis

BA3 ×3 9804200 — 3×10㎜皿ビス / Screw / Schraube / Vis

BA4 ×10 9805696 — 3×8㎜皿ビス / Screw / Schraube / Vis

BA5 ×2 51211 — 3×5㎜フラットビス / Screw / Schraube / Vis

BA6 ×4 9805663 — 2.6×6㎜キャップスクリュー / Cap screw / Zylinderkopfschraube / Vis à tête cylindrique

BA7 ×2 9949350 — 2×25㎜キャップスクリュー / Cap screw / Zylinderkopfschraube / Vis à tête cylindrique

BA8 ×2 9805684 — 3×12㎜ホロービス / Screw / Schraube / Vis

BA9 ×1 9805777 — 3×2.5㎜イモネジ / Grub screw / Madenschraube / Vis pointeau

BA10 ×1 9808017 — 2×9㎜シャフト / Shaft / Achse / Axe

BA11 ×2 9949350 — 2㎜ロックナット / Lock nut / Sicherungsmutter / Ecrou nylstop

BA12 ×2 9808019 — 5103-12クレセントリング / Crescent ring / Halbmond-Ring / Anneau de retenu en C

BA13 ×4 53126 — 1510ベアリング / Ball bearing / Kugellager / Roulement à billes

BA14 ×4 53030 — 850ベアリング / Ball bearing / Kugellager / Roulement à billes

BA15 ×2 9805672 — 840ベアリング / Ball bearing / Kugellager / Roulement à billes

BA16 ×2 9949300 — 620スラストベアリング / Ball thrust bearing / Druckkugellager / Butée à billes

BA17 ×1 51214 — センターシャフト / Center shaft / Zentralwelle / Axe central

BA18 ×2 9808016 — ステアリングポスト / Steering post / Lagerzapfen der Lenkung / Colonnette de direction

BA19 ×8 53588 — 10×0.1㎜シム / Shim / Scheibe / Cale

BA20 ×1 9808018 — 4×2.8㎜スペーサー / Spacer / Distanzring / Entretoise

BA21 ×1 3455917 — 3×1㎜スペーサー / Spacer / Distanzring / Entretoise

BA22 ×2 9949299 — デフスプリング / Diff spring / Differentialfeder / Ressort de diff

BA23 ×24 — 3㎜スチールボール / Ball / Kugel / Bille

BA24 ×1 53874 — プーリーブッシュ / Pulley bushing / Lagerbuchse für Riemenscheiben / Bague de poulie

BA25 ×1 3455985 — スパーギヤホルダー / Spur gear holder / Stirnrad-Halter / Support de pignon intermédiaire

BA26 ×2 53849 — デフジョイント（長） / Diff joint (long) / Differential-Gelenk (lang) / Accouplement de différentiel (long)

BA27 ×2 53849 — デフジョイント（短） / Diff joint (short) / Differential-Gelenk (kurz) / Accouplement de différentiel (court)

BA28 ×1 — アルミセンタープレート / Aluminum center plate / Aluminium Mittere platte / Plaque centrale en aluminium

BA29 ×2 53989 — 18Tプーリー / Pulley / Rolle / Poulie

BA30 ×4 51287 — デフプレート / Diff plate / Differentialplatte / Plaquette de diff

BA31 ×2 53988 — 37Tボールデフプーリー / 37T Ball differential pulley / 37Z Kugeldifferential-Antriebsrad / Poulie de diff. à billes 37 dts

BA32 ×1 53857 — 105Tスパーギヤ / Spur gear / Stirnradgetriebe / Pignon intermédiaire

六角棒レンチ（1.5㎜）·····×1
Hex wrench (1.5mm) 50038
Imbusschlüssel (1,5mm)
Clé Allen (1,5mm)

BALL DIFF GREASE

ボールデフグリス ············×1
Ball Diff Grease 53042
Fett für Kugeldifferential
Graisse pour différentiel à billes

Anti-Wear AW GREASE AWグリス 1g

アンチウェアグリス ······×1
Anti-wear grease 53439
Verschleiß minderndes Fett
Graisse anti-usure

B ❻~㉑

BA1 ×9 9805853 — 3×8㎜丸ビス / Screw / Schraube / Vis

BB1 ×6 9805977 — 3×12㎜皿ビス / Screw / Schraube / Vis

BA3 ×10 9804200 — 3×10㎜皿ビス / Screw / Schraube / Vis

BA4 ×7 9805696 — 3×8㎜皿ビス / Screw / Schraube / Vis

BA8 ×2 9805684 — 3×12㎜ホロービス / Screw / Schraube / Vis

BB2 ×6 9804194 — 3×10㎜ホロービス / Screw / Schraube / Vis

BB3 ×1 9808011 — 3×8㎜ホロービス / Screw / Schraube / Vis

BB4 ×8 50576 — 3×3㎜イモネジ / Grub screw / Madenschraube / Vis pointeau

BA9 ×8 53500 — 3×2.5㎜イモネジ / Grub screw / Madenschraube / Vis pointeau

BB5 ×10 53539 — 3×3㎜スペーサー / Spacer / Distanzring / Entretoise

BB6 ×4 53539 — 3×2.5㎜スペーサー / Spacer / Distanzring / Entretoise

BB7 ×2 53539 — 3×2㎜スペーサー / Spacer / Distanzring / Entretoise

BB8 ×2 53539 — 3×1㎜スペーサー / Spacer / Distanzring / Entretoise

BB9 ×2 9805645 — 3×0.7㎜スペーサー / Spacer / Distanzring / Entretoise

BB10 ×6 53539 — 3×0.5㎜スペーサー / Spacer / Distanzring / Entretoise

BB11 ×10 53585 — 3×0.1㎜シム / Shim / Scheibe / Cale

BB12 ×2 9804381 — 5×9㎜六角ピローボール / Ball connector / Kugelkopf / Connecteur à rotule

BB13 ×18 53642 — 5㎜ピローボール / Ball connector / Kugelkopf / Connecteur à rotule

BB14 ×4 53640 — 5㎜ピローボールナット / Ball connector nut / Kugelkopf-Mutter / Ecrou-connecteur à rotule

BB15 ×1 53869 — 5㎜ピローボールナット（短） / Ball connector nut (short) / Kugelkopf-Mutter (kurz) / Ecrou-connecteur à rotule (court)

BB16 ×6 9805929 — 3×32㎜ターンバックルシャフト / Turn-buckle shaft / Spann-Achse / Biellette à pas inversés

BB17 ×2 9804234 — 3×23㎜ターンバックルシャフト / Turn-buckle shaft / Spann-Achse / Biellette à pas inversés

BB18 ×4 53892 — 3×10㎜ターンバックルシャフト / Turn-buckle shaft / Spann-Achse / Biellette à pas inversés

BB19 ×4 9808010 — 3×49.7㎜シャフト / Shaft / Achse / Axe

BB20 ×2 53825 — 2.6×25㎜シャフト / Shaft / Achse / Axe

BB21 ×2 53825 — 2.6×22㎜シャフト / Shaft / Achse / Axe

B

BB22 ×4 9805893
1.6×4㎜キャップスクリュー
Cap screw
Zylinderkopfschraube
Vis à tête cylindrique

BB23 ×8 51239
1050ベアリング
Ball bearing
Kugellager
Roulement à billes

BB24 ×8 9805185
850メタル
Metal bearing
Metall-Lager
Palier en métal

BB25 ×2 53724
46㎜スイングシャフト(青)
Swing shaft (blue)
Querwelle (blau)
Axe (bleu)

BB26 ×2 51092
46㎜スイングシャフト(黒)
Swing shaft (black)
Querwelle (schwarz)
Axe (noir)

46

BB27 ×1 53685
ブリッジサスマウント 1A
Bridge suspension mount 1A
Aufhängungsbrücke 1A
Support de suspension 1A

BB28 ×1 53809
サスマウント 1XB
Suspension mount 1XB
Aufhängungs-Befestigung 1XB
Support de suspension 1XB

BB29 ×1 51066
サスマウント 1B
Suspension mount 1B
Aufhängungs-Befestigung 1B
Support de suspension 1B

BB30 ×1 51068
サスマウント 1D
Suspension mount 1D
Aufhängungs-Befestigung 1D
Support de suspension 1D

BB31 ×2 50380
4㎜Eリング
E-Ring
Circlip

BB32 ×22 53601
5㎜アジャスター
Adjuster
Einstellstück
Chape à rotule

BB33 ×4 50594
2×10㎜シャフト
Shaft
Achse
Axe

BB34 ×4 53500
2×9.8㎜シャフト
Shaft
Achse
Axe

BB35 ×1 51070
リヤスタビライザー(ソフト)
Rear stabilizer rod (soft)
Hintere Stabilisatorstange (weich)
Barre anti-roulis arrière (mou)

BB36 ×1 9808028
フロントスタビライザー(ミディアム)
Front stabilizer rod (medium)
Vordere Stabilisatorstange (mittel)
Barre anti-roulis avant (moyenne)

BB37 ×4 53644
スタビエンド
Stabilizer end
Stabilisator-Endstück
Extrémité de barre anti-roulis

BB38 ×2 9805840
3×9.5㎜段付ビス
Step screw
Paßschraube
Vis décolletée

BB39 ×2 9808126
5×9.5㎜ロッカーナット
Rocker nut
Schwinghebelzapfen
Ecrou de culbuteur

BB40 ×8 50994
サスボール
Suspension ball
Aufhängungs-Kugel
Rotule de suspension

BB41 ×4 9804380
ホイールアクスル
Wheel axle
Rad-Achse
Axe de roue

BB42 ×4 53500
クロススパイダー
Cross joint
Kreuzzapfen
Joint croisé

BB43 ×4 53823
ホイールハブ
Wheel hub
Radnabe
Moyeu de roue

BB44 ×2 51111
4㎜アジャスター
Adjuster
Einstellstück
Chape à rotule

BB45 ×2 51100
4.6×4.7㎜フランジパイプ
Flanged tube
Kragenrohr
Tube à flasque

BB46 ×4 9808021
4.5×3.5㎜フランジパイプ
Flanged tube
Kragenrohr
Tube à flasque

六角棒レンチ (2㎜) ·······×1
Hex wrench (2mm) 2990027
Imbusschlüssel (2mm)
Clé Allen (2mm)

十字レンチ ······×1
Box wrench 50038
Steckschlüssel
Clé à tube

板レンチ ······×1
Wrench 4305026
Mutternschlüssel
Clé

C 22~34

BC1 ×1 9805898
3×12㎜丸ビス
Screw
Schraube
Vis

BC2 ×8 9804159
3×10㎜丸ビス
Screw
Schraube
Vis

BA1 ×5 9805853
3×8㎜丸ビス
Screw
Schraube
Vis

BA3 ×3 9804200
3×10㎜皿ビス
Screw
Schraube
Vis

BA4 ×1 9805696
3×8㎜皿ビス
Screw
Schraube
Vis

BC3 ×1 9808014
3×15㎜フラットビス
Screw
Schraube
Vis

BC4 ×2 9808013
3×6㎜キャップスクリュー
Cap screw
Zylinderkopfschraube
Vis à tête cylindrique

BC5 ×1 50577
3×10㎜タッピングビス
Tapping screw
Schneidschraube
Vis taraudeuse

BC6 ×1 50575
2.6×10㎜タッピングビス
Tapping screw
Schneidschraube
Vis taraudeuse

BC7 ×4 9805557
4㎜フランジロックナット
Flange lock nut
Sicherungsmutter
Ecrou nylstop à flasque

BC8 ×1 9805991
3㎜ロックナット
Lock nut
Sicherungsmutter
Ecrou nylstop

BC9 ×3 50586
3㎜ワッシャー
Washer
Beilagscheibe
Rondelle

BC10 ×4 53646
11.5×0.5㎜スペーサー
Spacer
Distanzring
Entretoise

BB9 ×2 9805645
3×0.7㎜スペーサー
Spacer
Distanzring
Entretoise

BB13 ×4 53642
5㎜ピローボール
Ball connector
Kugelkopf
Connecteur à rotule

BB14 ×1 53640
5㎜ピローボールナット
Ball connector nut
Kugelkopf-Mutter
Ecrou-connecteur à rotule

BC11 ×1 2520043
3×42㎜ターンバックルシャフト
Turn-buckle shaft
Spann-Achse
Biellette à pas inversés

BB32 ×2 53601
5㎜アジャスター
Adjuster
Einstellstück
Chape à rotule

BC12 ×2 9805886
マウントネジ
Mount screw
Befestigungsschraube
Vis de montage

BC13 ×1
アンテナキャップ
Antenna cap
Antennenkappe
Capuchon d'antenne

六角棒レンチ (2.5㎜ L) ·······×1
Hex wrench (2.5mm L) 2990050
Imbusschlüssel (2,5mm L)
Clé Allen (2,5mm L)

BC14 ×4 53575
ピストンロッド
Piston rod
Kolbenstange
Axe de piston

BC15 ×8 50588
2㎜Eリング
E-Ring
Circlip

BC16 ×4 53573
ピストン
Piston
Kolben

BC17 ×4 53574
ロッドガイド
Rod guide
Stangenführung
Guide d'axe

BC18 ×4 53574
テフロンスペーサー
Damper spacer
Dämpfer-Distanzring
Entretoise d'amortisseur

BC19 ×4 9444361
12㎜Oリング
O-ring
O-Ring
Joint silicone

BC20 ×4 53574
3㎜Oリング (シリコン)
Silicone O-ring
Silikon-O-Ring
Joint silicone

BC21 ×4 53576
オイルシール
Oil seal
Ölabdichtung
Joint d'étanchéité

BC22 ×4 53577
ウレタンブッシュ
Urethane bushing
Urethan-Buchse
Bague polyuréthane

BC23 ×4 9804367
ダンパーシリンダー
Damper cylinder
Dämpfer-Zylinder
Corps d'amortisseur

BC24 ×4 53440
コイルスプリング (ソフト 白/赤)
Coil spring (soft, white/red)
Spiralfeder (weich, weiß/rot)
Ressort hélicoïdal (souple, blanc/rouge)

BC25 ×2 51000
サーボセイバースプリング(小)
Servo saver spring (small)
Servo-Saver-Feder (klein)
Ressort de sauve-servo (petit)

BC26 ×1 51000
サーボセイバースプリング(大)
Servo saver spring (large)
Servo-Saver-Feder (groß)
Ressort de sauve-servo (grand)

BC27 ×2 50197
スナップピン (大)
Snap pin (large)
Federstift (groß)
Epingle métallique (grande)

BC28 ×8 9805702
6㎜スナップピン
Snap pin
Federstift
Epingle métallique

ダンパーオイル ···×1
Damper oil 53443
Dämpfer-Öl
Huile pour amortisseurs

ナイロンバンド ··×5
Nylon band 50595
Nylonband
Collier en nylon

両面テープ (黒·20×120㎜) ···×1
Double-sided tape (black) 50171
Doppelklebeband (schwarz)
Adhésif double face (noir)

AFTER MARKET SERVICE CARD
When purchasing Tamiya replacement parts, please take or send this form to your local Tamiya dealer so that the parts required can be correctly identified and supplied. Please note that specifications, availability and price are subject to change without notice.

KUNDENNACHBETREUUNGS-KARTE
Wenn Sie TAMIYA-Ersatzteile kaufen möchten, nehmen Sie bitte zur Unterstützung dieses Formular mit zu Ihrem örtlichen Fachhändler. Bezüglich der Angaben, der Lagerhaltung der Artikel und der Preise sind Änderungen vorbehalten.

SERVICE APRES-VENTE
LISTE DE PIECES DETACHEES
Afin de vous permettre de vous procurer des pièces de rechange Tamiya, amenez cette liste à votre point de vente Tamiya qui ne manquera pas de vous renseigner. Veuillez noter que les caractéristiques, disponibilité et prix peuvent changer sans avis préalable.

PARTS CODE

9335440		Chassis
53894		TA05 Carbon Reinforced A Parts (Bulkhead) (A1-A14)
51242		TA05 B Parts (Bumper) (B1-B7)
51332		TRF416 C Parts (Front Upright) (C1)
53928	*1	Short Reversible Suspension Arm (D1 & D2, 1 pc.)
51333		TRF416 E Parts (Rear Upright) (E1)
54031		TA05-IFS Carbon Reinforced F Parts (Hub Carrier 4°) (F1 & F2)
53895		TA05 Carbon Reinforced K Parts (Stiffener) (K1-K10)
53991		TA05-IFS Carbon Reinforced N Parts (N1-N6)
51000		Hi-Torque Servo Saver (Black) (Q1-Q6, BC25, BC26)
53334	*1	Low Friction Damper V Parts (Damper Collar) (V1-V11, 2 pcs.)
54045	*1	TA05-IFS R Drive Belt (1 pc.)
51073		TB-02 Urethane Bumper S
53475		Medium-Narrow White Dish Wheels (Offset 0, 4 pcs.)
5405044		Motor Mount
9805853		3x8mm Screw (BA1 x5)
9804202		3x23mm Countersunk Head Screw (BA2 x2)
9804200		3x10mm Countersunk Head Screw (BA3 x10)
9805696		3x8mm Countersunk Head Screw (BA4 x4)
51211		3x5mm Flat Screw (BA5 x5)
9805663		2.6x6mm Cap Screw (BA6 x4)
9949350		2x25mm Cap Screw & 2mm Lock Nut (BA7 & BA11, 2 pcs. each)
9805684		3x12mm Screw (BA8 x2)
9805777		3x2.5mm Grub Screw (BA9 x10)
53500		Cross Joints for Assembly Universal Shaft Set (BA9 x5, BB34 x6, BB42 x4)
9808017		2x9mm Shaft (BA10 x2)
9808019		5103-12 Crescent Ring (BA12 x5)
53126		1510 Sealed Ball Bearing (BA13 x2)
53030		850 Sealed Ball Bearing (BA14 x4)
9805672		840 Ball Bearing (BA15 x2)
9949300		620 Ball Thrust Bearing (BA16 x2)
51214		TA05 Center Shaft (BA17)
9808016		Steering Post (BA18 x2)
53588		10mm Shim Set (BA19 x10...etc.)
9808018		4x2.8mm Spacer (BA20 x2)
3455917		3x1mm Spacer (BA21 x1)
9949299		Ball Diff. Spring (BA22 x2)
53874		TA05 High Precision Center Pully Bushing (BA24)
3455985		Spur Gear Holder (BA25)
53849	*1	TA05 High Precision Diff. Joint (BA26 & BA27, 1 pc. each)
53989		Center Pulley (18T) (BA29 x2)
51287	*1	Large Ball Diff. Plate (BA30 x2)
53988	*1	Ball Diff. Pulley (37T) (BA31 x1)
53857		04 Module GP Spur Gear 105T (TA05) (BA32)
9805977		3x12mm Countersunk Head Screw (BB1 x5)
9804194		3x10mm Screw (BB2 x2)
9808011		3x8mm Screw (BB3 x2)
50576		3mm Grub Screw (BB4 x10)
50038		Tool Set (Hex Wrench, 1.5mm Hex Wrench, BB4 x4)
53539		5.5mm Aluminum Spacer Set (BB5-BB8, BB10, 4 pcs. each)
9805645		3x0.7mm Spacer (BB9 x10)
53585		3mm Shim Set (BB11 x10..etc.)
9804381		5x9mm Hex Head Ball Connector (BB12 x2)
53642		5mm Aluminum Ball Connector (Blue, BB13 x10)
53640		5mm Aluminum Ball Nut (Blue, BB14 x10)
53869		5mm Aluminum Short Ball Nut (Blue, BB15 x10)
9805929		3x32mm Turnbuckle Shaft (BB16 x2)
9804234		3x23mm Turnbuckle Shaft (BB17 x2)
53892		3x10mm Aluminum Turnbuckle Shaft (BB18 x4)
9808010		3x49.7mm Shaft (BB19 x4)
53825		TB Evolution IV 2.6mm Stainless Sus. Shaft Set (BB20 & BB21, 2 pcs. each)
9805893		1.6x4mm Cap Screw (BB22 x10)
53823		Clamp Type Aluminum Wheel Hub 5mm Thick (BB22 x5, BB33 x5, BB43 x4)
51239		1050 Ball Bearing (BB23 x4)
9805185		850 Metal Bearing (BB24 x2)
53724		TB Evolution IV 46mm Lightweight Rear Swing Shaft (BB25 x2)
51092		TB Evolution IV 46mm Swing Shaft (BB26 x2)
53685		TRF415 Front Bridge Sus. Mount (A) (BB27 x1)
53809		TRF415 Suspension Mount (XB) (BB28 x1)
51066		TRF415 Suspension Mount (B) (BB29 x1)
51068		TRF415 Suspension Mount (D) (BB30 x1)
50380		E-ring Set (BB31 x7, BC15 x12...etc.)
53601		Low Friction 5mm Adjuster (BB32 x8)
50594		2x10mm Shaft (BB33 x10)
51070		TRF415 Rear Stabilizer Set (BB35...etc.)
9808028		Front Stabilizer Set (BB36 ...etc.)
53644		Aluminum Stabilizer End (Blue, BB37 x4)
9805840		3x9.5mm Step Screw (BB38 x2)
9808126		5x9.5mm Rocker Nut (BB39 x2)
50994		5mm Suspension Balls (BB40 x8)
9804380	*1	Wheel Axle (BB41 x2)
51111		4mm Adjuster (for 3mm Screws) (BB434 x8)
51100		TB Evolution IV 4.6x4.7mm Flanged Tube (BB45 x2)
9808021		4.5x3.5mm Flanged Tube (BB46 x2)
9805898		3x12mm Screw (BC1 x10)
9804159		3x10mm Screw (BC2 x10)
9808014		3x15mm Flat Screw (BC3 x2)
9808013		3x6mm Cap Screw (BC4 x2)
50577		3x10mm Tapping Screw (BC5 x10)
50575		2.6x10mm Tapping Screw (BC6 x5)
9805557		4mm Flange Lock Nut (BC7 x4)
9805991		3mm Lock Nut (BC8 x4)
50586		3mm Washer (BC9 x15)
53646		Wheel Spacer (Blue, BC10 x4...etc.)
2520043		3x42mm Turnbuckle Shaft (BC11 x1)
9805886		Mount Screw (BC12 x2)
53575		TRF Damper Piston Rod (BC14 x4)
50588		2mm E-ring (BC15 x15)
53573		TRF Damper Piston (3-Holes, BC16 x4)
53574		TRF Damper Rod Guide & O-ring Set (BC17, BC18, BC20, 4 pcs. each)
9444361		12mm O-ring (BC19 x4)
53576		TRF Damper Oil Seal (BC21 x4)
53577		TRF Damper Urethane Bushing (BC22 x10)
9804367	*1	Damper Cylinder (BC23 x2)
53440	*1	On-Road Tuned Hard Spring Set (BC24 x2...etc.)
50197		Snap Pin Set (BC27 x10...etc.)
9805702		6mm Snap Pin (BC28 x10)
4305026		Wrench
2990050		Hex Wrench (2.5mmL)
2990027		Hex Wrench (2mm)
50171		Heat Resistant Double-Sided Tape
50595		Nylon Band w/Metal Hook (10 pcs.)
53042		Ball Diff. Grease
53439		Anti-Wear Grease
6095010		Antenna Pipe (30cm) (Black)
1054514		Instructions

*1 Requires 2 sets for one car.

部品請求について

For Japanese use only!

★部品をなくしたり、こわした方は、このステッカーが貼られたカスタマーサービス取次店でご注文いただけます。また、当社カスタマーサービスに直接ご注文する場合は、右記の方法でご注文することができます。詳しくは当社カスタマーサービスまでお問い合わせください。

①《郵便振替のご利用法》
郵便局の払込用紙の通信欄に下のカードを参考にITEM番号、スケール、製品名、部品名、部品コード、数量を必ずご記入ください。振込人住所欄にはお電話番号もお書きいただき、口座番号·00810-9-1118、加入者名·(株)タミヤでお振込ください。

②《代金引換のご利用法》
パーツ代金に加えて代引き手数料(315円)をご負担いただければ、電話またはホームページより代金引換によるご注文をお受けいたします。

③《タミヤカードのご利用法》
タミヤカードをご利用の場合、代金はご指定金融機関の口座引き落としとなります。ご注文は電話またはホームページよりお受けいたします。

《住所》　〒422-8610 静岡市駿河区恩田原3-7
株式会社タミヤ カスタマーサービス係
《お問い合わせ電話番号》　静岡 **054-283-0003**
東京 **03-3899-3765** (静岡へ自動転送)
営業時間/平日▶8:00～20:00　土、日、祝日▶8:00～17:00
《カスタマーサービスアドレス》
http://tamiya.com/japan/customer/cs_top.htm

TAMIYA

1/10 R/C

1/10 RC 4WDレーシングカー
TA05-IFS R シャーシ　ITEM 49491

★価格は予告なく変更となる場合があります。

部品名	価格	部品コード
シャーシ	1,200円	9335440
モーターマウント	600円	5405044
スパーギヤホルダー	700円	3455985
ステアリングポスト(2個)	300円	9808016
ホイールアクスル(2個)	650円	9804380
ダンパーシリンダー(2本)	2,200円	9804367
フロントスタビライザー(ソフト·ミディアム·ハード 各1本)	440円	9808028
マウントネジ(2本)	230円	9805886
5103-12クレセントリング(5個)	200円	9808019
850メタル(2個)	120円	9805185
840ベアリング(2個)	800円	9805672
3×49.7mmシャフト(4本)	260円	9808010
2×9mmシャフト(2本)	210円	9808017
3×42mmターンバックルシャフト(1本)	330円	2520043
3×32mmターンバックルシャフト(2本)	380円	9805929
3×23mmターンバックルシャフト(2本)	380円	9804234
3×12mmホロービス(2本)	150円	9805684
3×10mmホロービス(2本)	150円	9804194
3×8mmホロービス(2本)	200円	9808011
3×2.5mmイモネジ(10個)	300円	9805777
3×12mm丸ビス(10本)	210円	9805898
3×10mm丸ビス(10本)	220円	9804159
3×23mm皿ビス(2本)	180円	9804202
3×8mm丸ビス(5本)	200円	9805853
3×12mm皿ビス(5本)	190円	9805977
3×10mm皿ビス(10本)	200円	9804200
3×8mm皿ビス(4本)	180円	9805696
3×15mmフラットビス(2本)	210円	9808014
3×9.5mm段付ビス(2本)	210円	9805840
3×6mmキャップスクリュー(2本)	200円	9808013
2.6×6mmキャップスクリュー(4本)	220円	9805663
1.6×4mmキャップスクリュー(10本)	280円	9805893
5×9mm六角ピローボール(2個)	310円	9804381
4.5×3.5mmフランジパイプ(2個)	220円	9808021
4×2.8mmスペーサー(2個)	210円	9808018
3×1mmスペーサー(1個)	170円	3455917
3×0.7mmスペーサー(10個)	280円	9805645
5×9.5mmロッカーナット(2個)	250円	9808126
4mmフランジロックナット(4個)	180円	9805557
3mmロックナット(4個)	230円	9805991
12mmOリング(4個)	250円	9444361
6mmスナップピン(10個)	250円	9805702
アンテナパイプ(黒·30cm)	270円	6095010
説明図	600円	1054514

この他にも修理や整備のためのRCスペアパーツが発売されています。お近くの模型店店頭、または当社カスタマーサービスでお買い求め下さい。尚、この商品付属の白色のコイルスプリング、黒色のスタビライザー、青色のアンテナパイプは小分け販売しておりません。ご注文いただきました場合、色違いの部品をお送りさせていただきます。又、この商品付属のアルミセンタープレート及びステッカーにつきましては、ご注文をお受けできません。

部品名	価格	送料	
Aパーツ(2枚)	1,200円	240円	OP.894
Bパーツ	700円	200円	SP.1242
Cパーツ	500円	140円	SP.1332
Dパーツ(1枚)	700円	140円	OP.928
Eパーツ	500円	140円	SP.1333
Fパーツ	560円	140円	OP.1031
Kパーツ	650円	200円	OP.895
Nパーツ	800円	200円	OP.991
Qパーツ、サーボセイバースプリング大(1個)、小(2個)	700円	140円	SP.1000
Vパーツ(2枚)	400円	140円	OP.334
ドライブベルト(1本)	600円	120円	OP.1045
ウレタンバンパー	250円	140円	SP.1073
ホイール(4本)	550円	240円	OP.475
スナップピン大(10個)、小(5個)	200円	90円	SP.197
4mmEリング(7個)、2mmEリング(12個)	100円	90円	SP.380
2.6×10mmタッピングビス(5本)	100円	80円	SP.575
3×3mmイモネジ(10個)	200円	80円	SP.576
3×10mmタッピングビス(10本)	100円	80円	SP.577
3mmワッシャー(15個)	100円	80円	SP.586
2mmEリング(15個)	100円	80円	SP.588
2×10mmシャフト(10本)	150円	80円	SP.594
ナイロンバンド(10本)	150円	80円	SP.595
サスボール(8個)	600円	90円	SP.994
サスマウント1B(1個)	800円	120円	SP.1066
サスマウント1D(1個)	800円	120円	SP.1068
リヤスタビライザー(ソフト·ミディアム·ハード 各1本)	400円	90円	SP.1070
46mmスイングシャフト(黒·2本)	1,100円	90円	SP.1092
4.6×4.7mmフランジパイプ(2個)	200円	90円	SP.1100
4mmアジャスター(8個)	200円	120円	SP.1111
3×5mmフラットビス(5本)	100円	90円	SP.1211
センターシャフト	250円	90円	SP.1214
1050ベアリング(4個)	500円	120円	SP.1239
デフプレート(2枚)	300円	90円	SP.1287
850ラバーシールベアリング(4個)	1,600円	120円	OP.30
ボールデフグリス	400円	140円	OP.42
1510ラバーシールベアリング(4個)	1,200円	120円	OP.126
アンチウェアグリス	500円	120円	OP.439
コイルスプリング(ソフト·ミディアム·ハード·エクストラハード各2本)	1,000円	200円	OP.440
クロススパイダー(4個)、2×9.8mmシャフト(6本)、3×2.5mmイモネジ(5個)	500円	90円	OP.500
スペーサー(3×0.5mm、1mm、1.5mm、2mm、2.5mm、3mm 各4個)	600円	90円	OP.539
ピストン(4個)	450円	90円	OP.573
3mmOリング(シリコン)、ロッドガイド、テフロンスペーサー(各4個)	400円	90円	OP.574
ピストンロッド(4本)	400円	90円	OP.575
オイルシール(4個)	150円	90円	OP.576
ウレタンブッシュ(10個)	200円	90円	OP.577
3×0.1mm、0.2mm、0.3mmシム(各10個)	400円	90円	OP.585
10×0.1mm、0.2mm、0.3mmシム(各10個)	500円	90円	OP.588
5mmアジャスター(8個)	300円	120円	OP.601
5mmピローボールナット(10個)	600円	120円	OP.640
5mmピローボール(10個)	600円	120円	OP.642
スタビエンド(4個)	500円	90円	OP.644
11.5×1mm、0.5mmスペーサー(各4個)	500円	90円	OP.646
フロントブリッジサスマウントA(1個)	900円	120円	OP.685
46mmスイングシャフト(青·2本)	1,200円	90円	OP.724
サスマウント1XB(1個)	950円	120円	OP.809
ホイールハブ、2×10mmシャフト、1.6×4mmキャップスクリュー(1台分)	1,500円	120円	OP.823
2.6×25mm、22mmシャフト(各2本)	450円	90円	OP.825
デフジョイント長·短(各1個)	1,200円	140円	OP.849
105Tスパーギヤ	300円	120円	OP.857
5mmピローボールナット(短·10個)	700円	120円	OP.869
プーリーブッシュ	250円	90円	OP.874
3×10mmターンバックルシャフト(4本)	500円	90円	OP.892
37Tボールデフプーリー(1個)	400円	120円	OP.988
18Tプーリー(2個)	360円	120円	OP.989
2×25mmキャップスクリュー、2mmロックナット(各2個)	200円	90円	AO.5014
デフスプリング(2本)	180円	90円	AO.5015
620スラストベアリング(2個)	650円	90円	AO.5016

《送料について》送料が表示されている部品は、送料が別に必要です。部品を2個以上ご注文の場合、最も高い送料(1個分)だけで結構です。部品の合計が5,000円を超える場合、送料はサービスとなります。